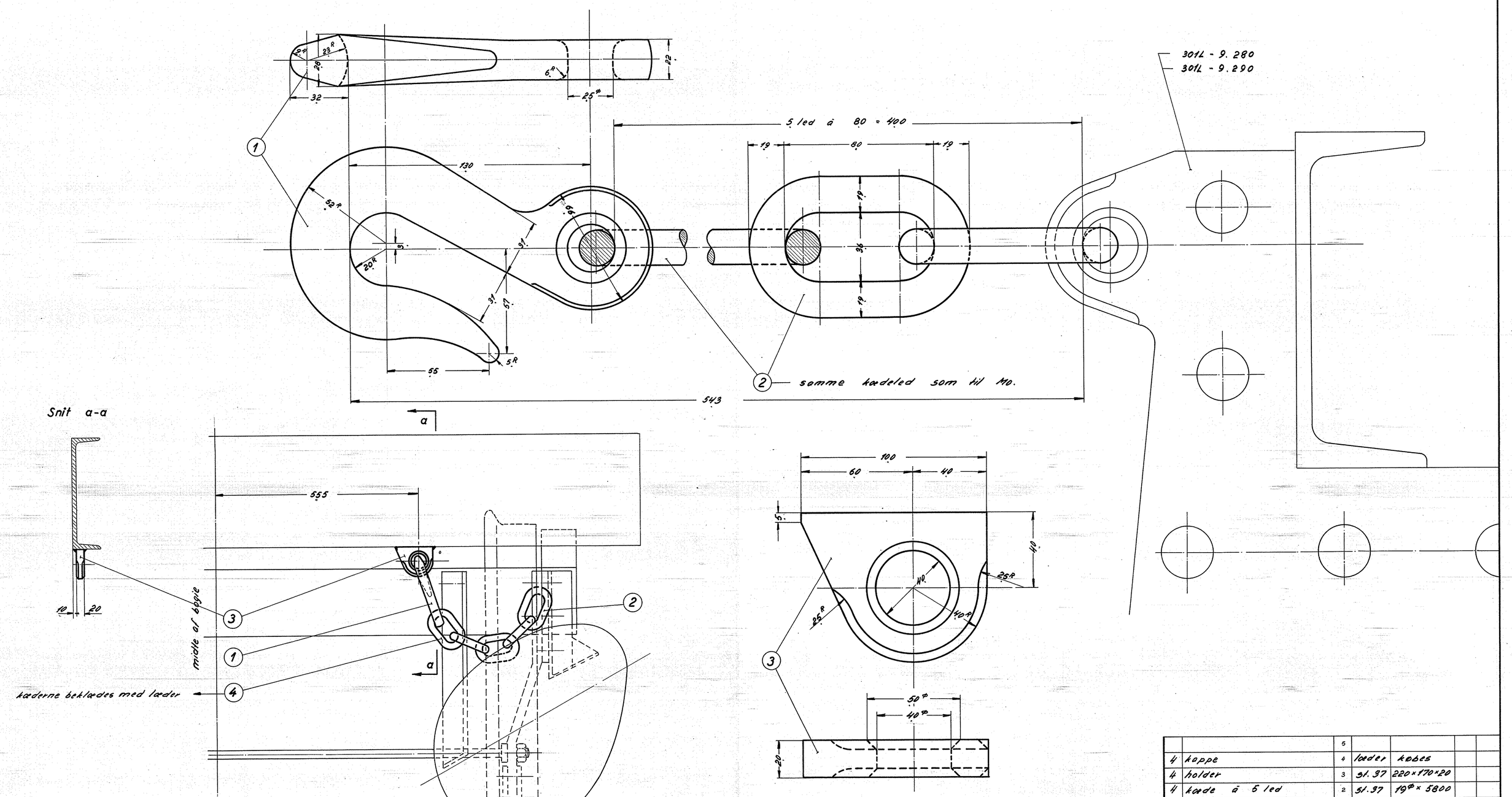

Stk.	Betegnelse	Pos.	Materiale kvalitet	Model nr. eller materiale størrelse	rå Vægt	færdig Vægt
		5				
4	koppe	4	læder	købes		
4	holder	3	st. 37	220×170×20		
4	kæde à 5 led	2	st. 37	19Φ × 5800		
4	krog	1	st. 37	leveres af Scandia		

Tegn.	E.U. 26/5-52	Rev.	E.P. 4/11 52	Afd.	II L
Kalk.	J.S. 31-10-52	Norm.		Dato	

Målestok: 1:1, 1:5

Dato	Rettelse	Indeks
4/7-52	plac. af pos 3 ændret (500 til 555) E.U.	a

FRICHS

Anvendelse: Diesel-el. 750 hk. loko.

Stykliste nr.: 9632

Tegningens benævnelse: Sikkerhedskæde.

Tegningens nummer: 301L - 13.220.

Indeks: a