Lok. 3171-75. 350 P.S. Tr. 1435 Spurr.

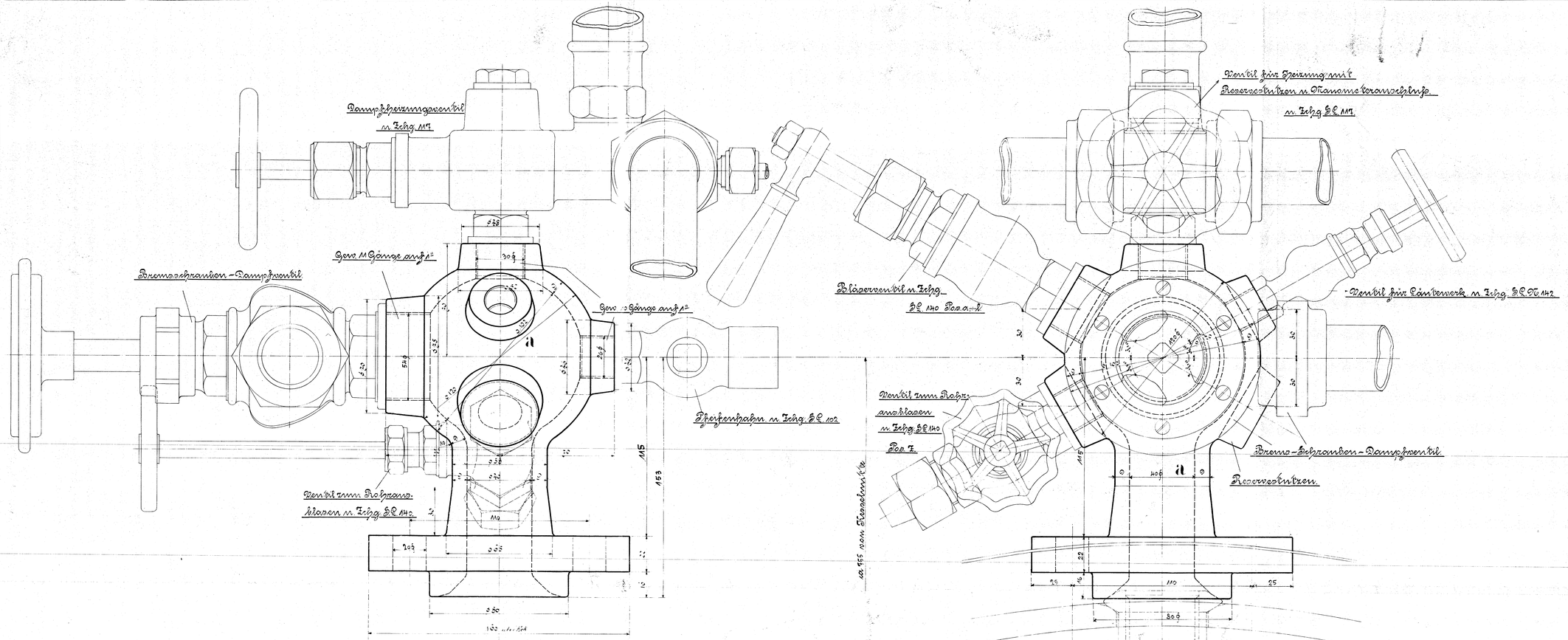

Armaturständer.

1:1

Stricklokomotive.
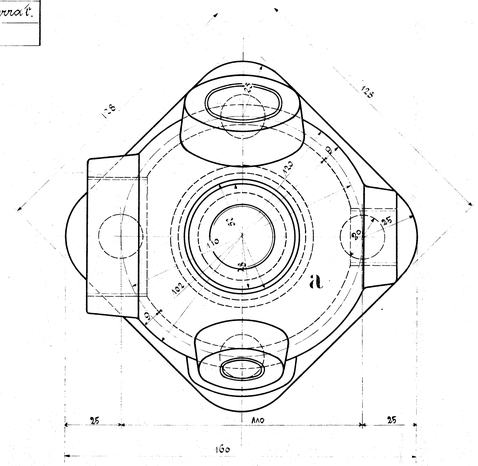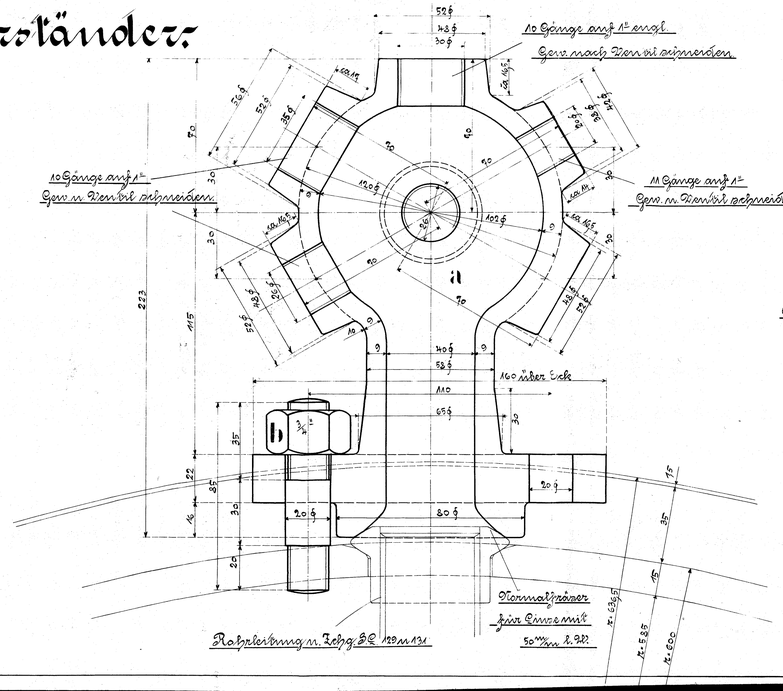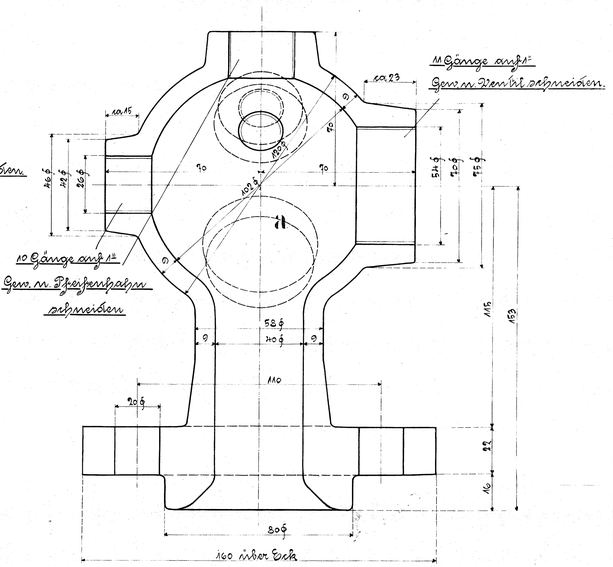
Pos.	Stck.	Gegenstand	Material	Model No.	Gew.	Bemerkung
a	1	Armaturständer	Rotguß	21452		
b	4	Stiftschrauben 3/4"	Schm. Eisen.			vom Vorrat.