Zchn. No. S.L. 102, 135 139.

Lok. No 3171/75. 350 PS. 3/3 norm. Spur.

Regulator-Schmierhahn.

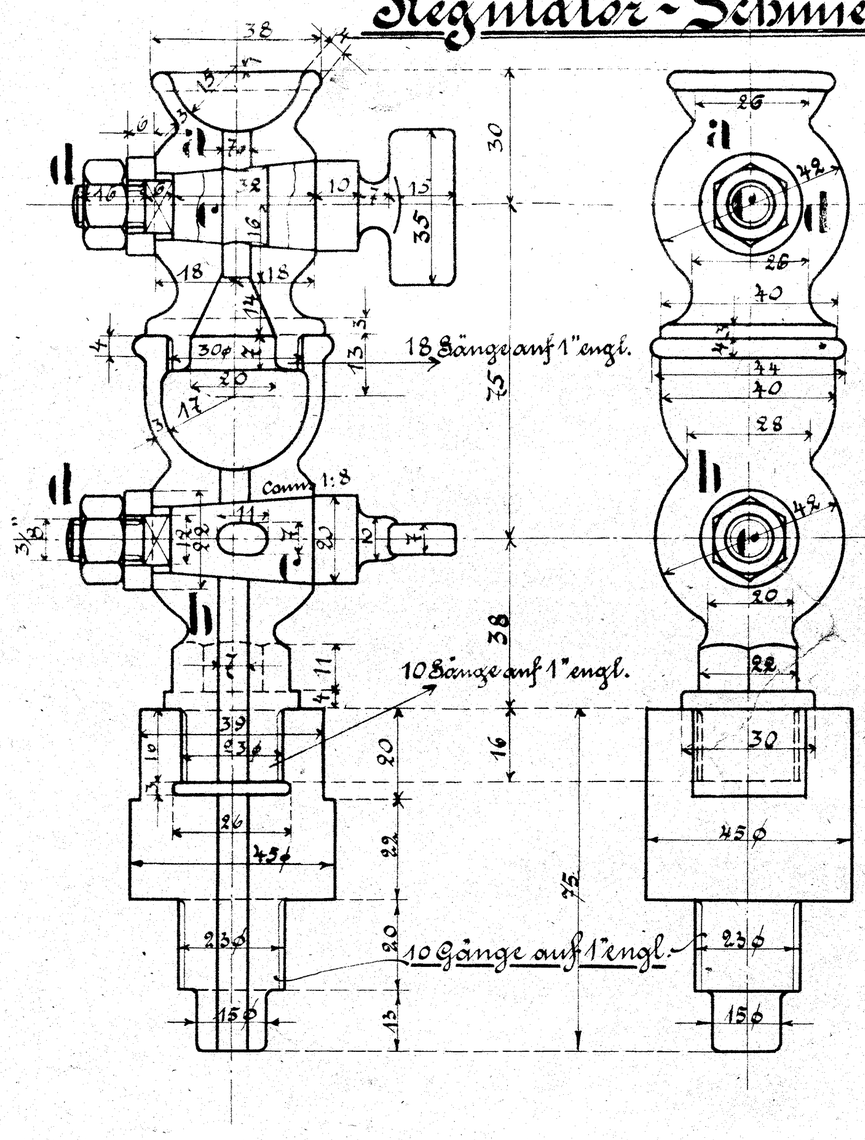

Pos.	Stück	Gegenstand	Mat.	Mod. No	Gewicht	Bemerkungen
a	1	Oberes Gehäuse	Rot G.			Außen blank polieren!
b	1	Unteres Gehäuse	" "		-	" " "
c	2	Küken mit Scheiben	" "			" " "
d	2	Muttern 3/8"	Fluß E.			" " "
e	1	Stutzen	" "			

Stückliste für Regulator-Schmierhahn.

Pfeifenhahn.

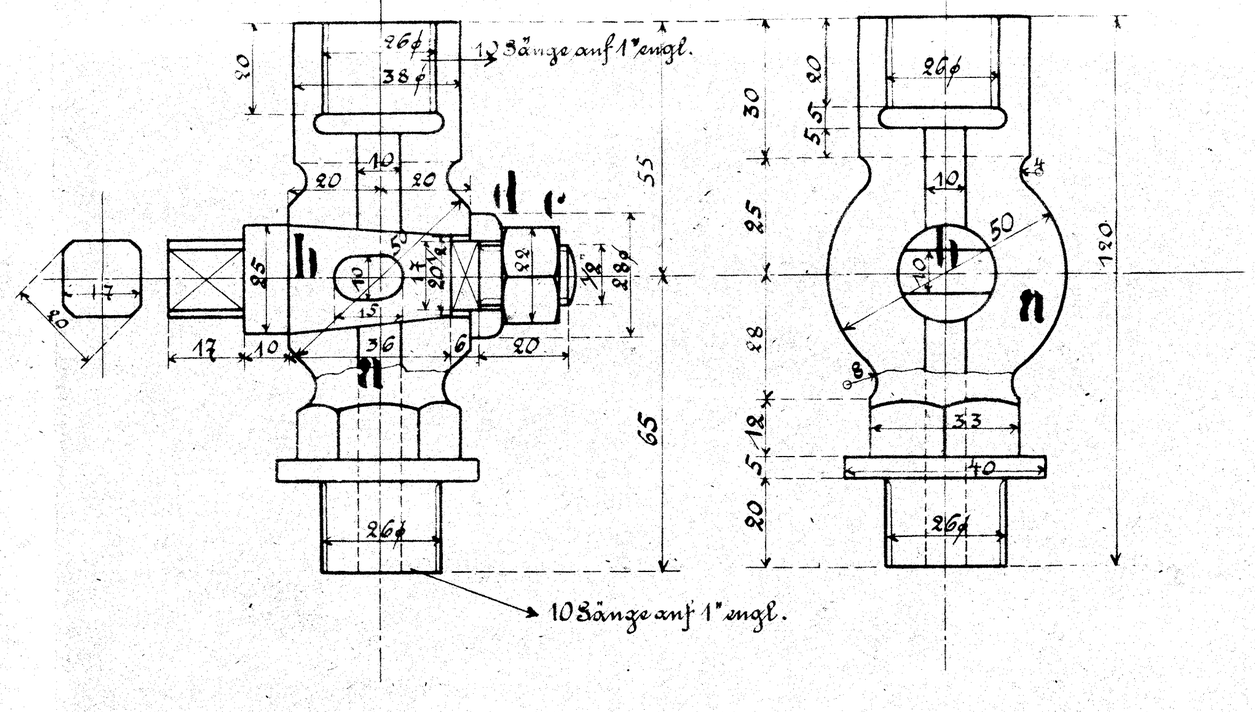

Pos.	Stück	Gegenstand	Mat.	Mod. No	Gewicht	Bemerkungen
a	1	Hahngehäuse	Rot G.			Außen blank polieren!
b	1	Küken	" "			" " "
c	1	Mutter 1/2"	Fluß E.			" " "
d	1	Scheibe	Messing			" " "

Stückliste für Pfeifenhahn.

Nat. Größe.

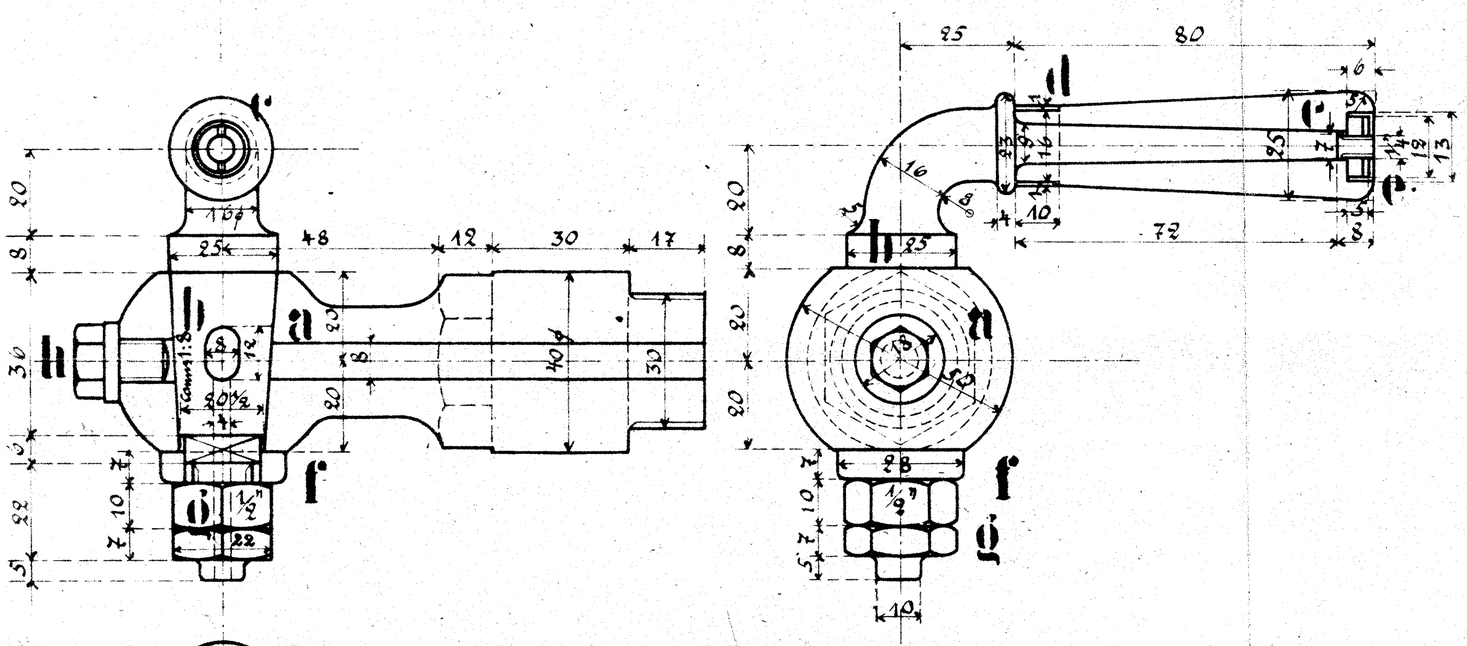

Kessel-Probierhahn.

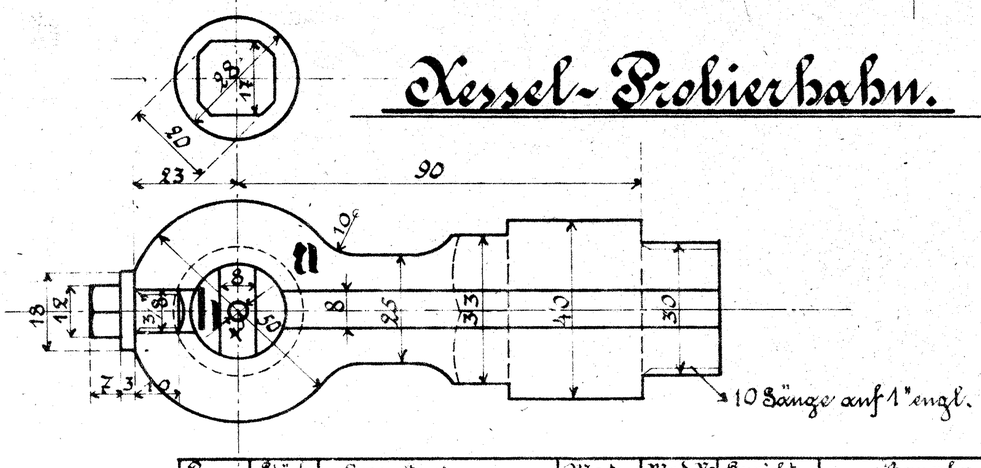

Pos.	Stück	Gegenstand	Mat.	Mod. No	Gewicht	Bemerkungen
a	1	Hahngehäuse	Rot G.			Außen blank polieren!
b	1	Küken	" "			" " "
c	1	Griff	Holz			
d	1	Zwinge	Messing			" " "
e	1	Scheibe m. 1/4" Gew.	"			" " "
f	1	Unterlagscheibe	Rot G.			" " "
g	2	Muttern 1/2"	Fluß E.			" " "
h	1	Kopfschraube 3/8"	" "			" " "

Stückliste für Kesselprobierhahn.