Kolben & Kolbenstange.

Nr: 1:1.

Zchn. No. S.L. 68

3171/75

Locomotive 3/3 X 1435 X 350 Kl.

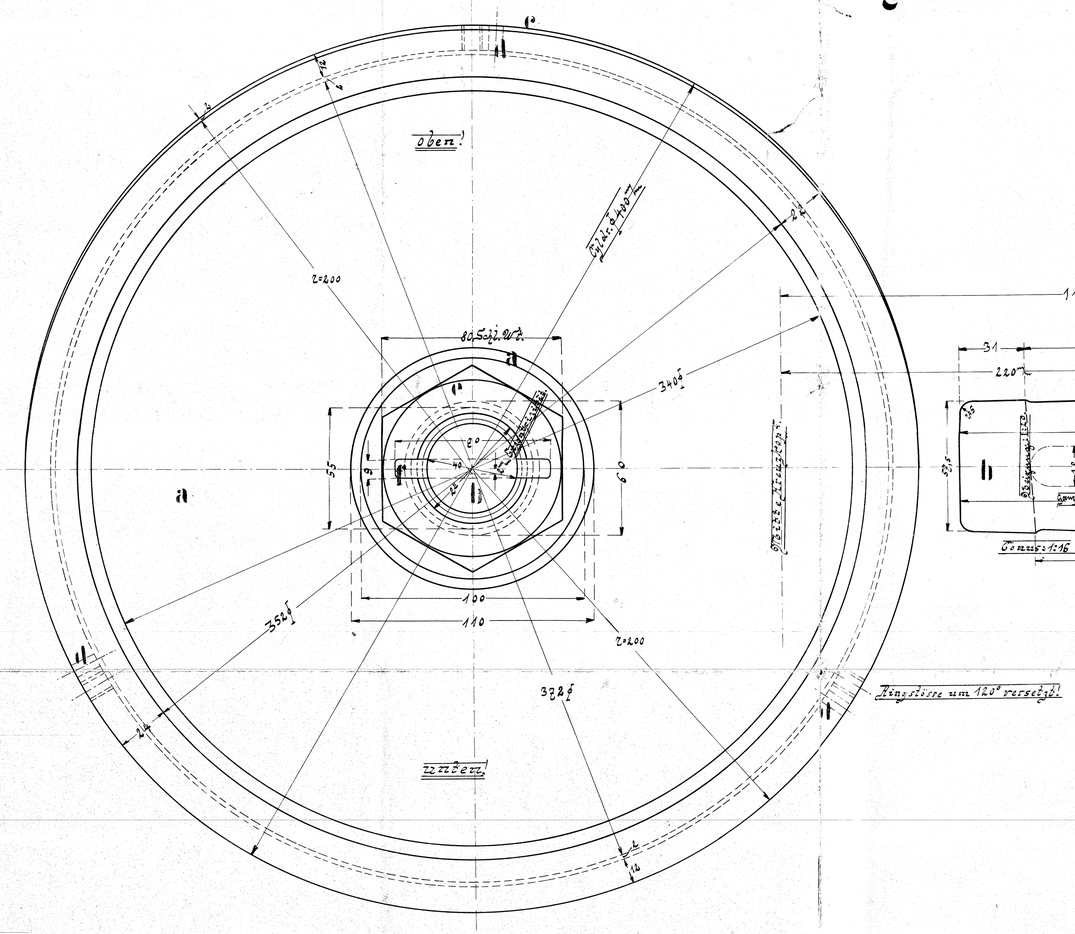

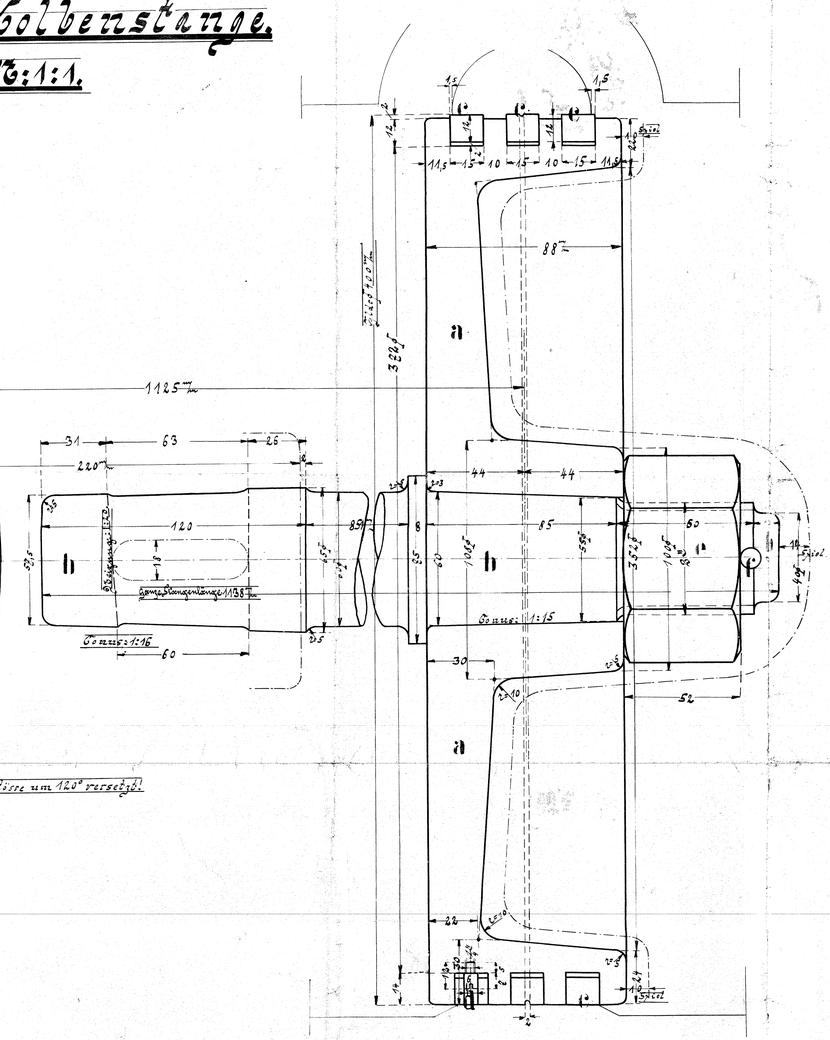

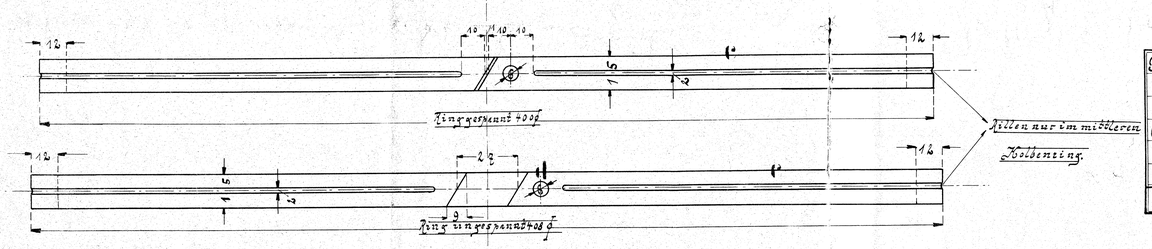

Stückliste für eine Locomotive.

Pos.	Stck.	Gegenstand	Material	Mod. Nr.	Gew.	Bemerkung.
a	2	Kolbenkörper	Fluss-Eisen.			
b	2	Kolbenstangen	S. M. Stahl.			65 Kgr. Festigkeit.
c	6	Kolbenringe	Gusseisen.			
d	6	Sicherheitsschrauben	Schmiedeisen			
e	2	Muttern	" "			
f	2	Sicherungssplinte	" "			