20125

Flansche zum Dreiweghahn für Dampfheizung.

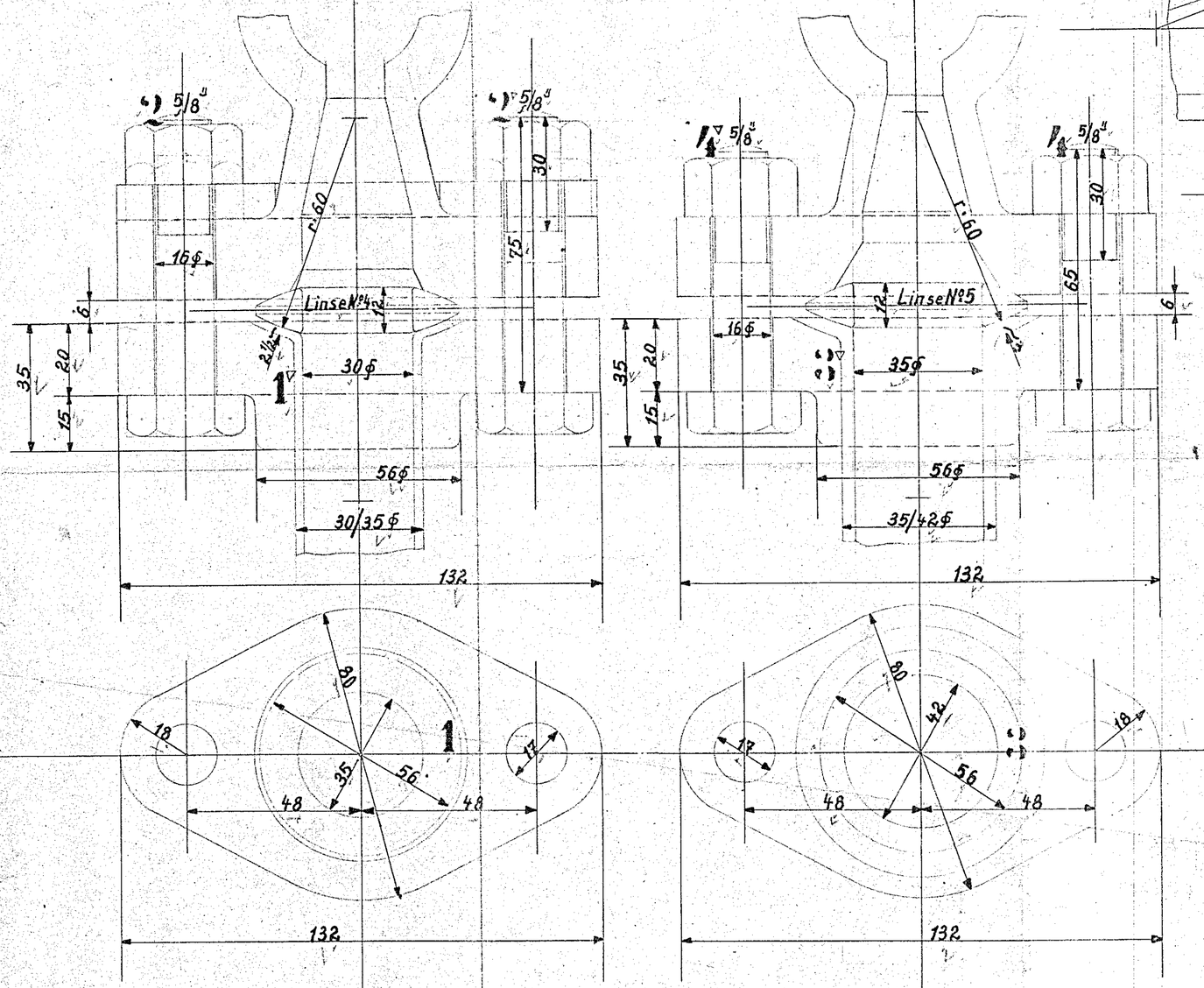

Schrauben und Muttern nach dänischer Tabelle.

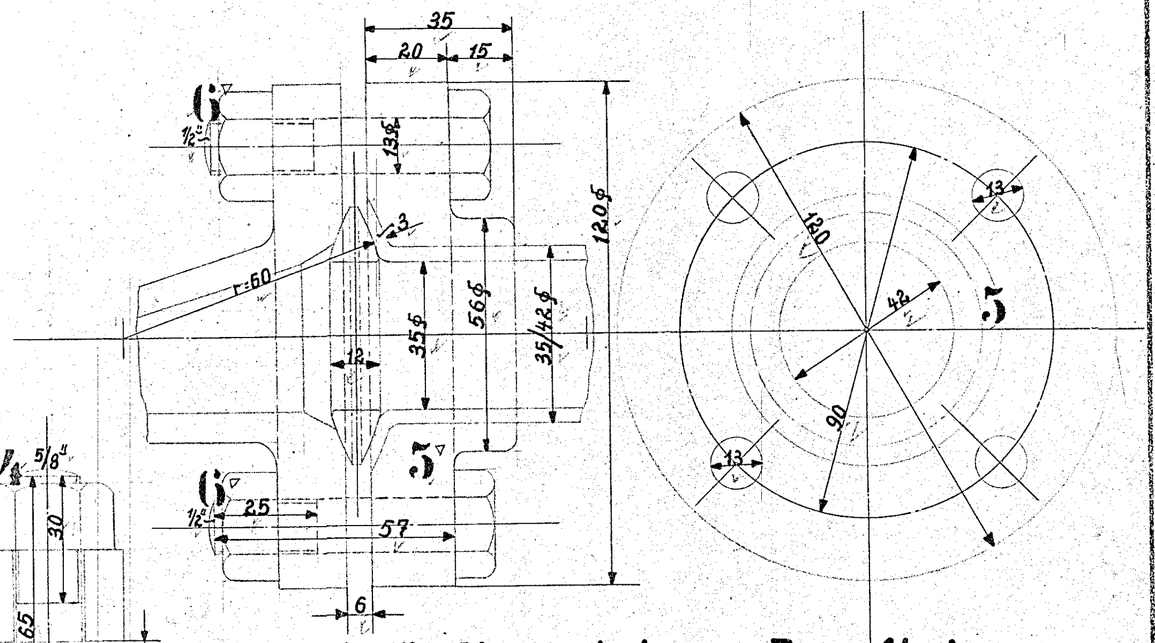

Flansch für Absperrhahn zur Dampfheizung.

c	b	a	Benennung	Teil	Werkstoff	Bemerkungen	Modell od. Gesenk	Werkzeug	Schablone	roh Stückgewicht	fertig Stückgewicht	Arbeitsverteilung
		8	Schrauben 1/2" mit Muttern	6	Fl. E.						x	M5 M5
		2	Flansche	5	"						x	H D II
		4	Schrauben 5/8" mit Muttern	4	"						x	E M5
		2	Flansche	3	"	Vorr.	561	F roh				D II
		2	Schrauben 5/8" mit Muttern	2	"						x	E. M5
		1	Flansch	1	Fl. E.	"	561	F "				D II

Stückzahlen

Ohne Bearbeitungszugabe: Nicht bearbeiten; Kratzen

Mit Bearbeitungszugabe: Schruppen; Schlichten

Sonderbearbeitung: Bearbeitungsart wärtl. eingetragen

Hauptzeichnung an: D II
2. Ausfertigung an: L
3. Ausfertigung an:
4. Ausfertigung an: 15.12.23 P

Zeichnung ist genehmigt mit Schrb. vom ..... Gesch. Nr. .....

Änderungen					geändert			Zugehörige Zeichnungen:	
Nr.	Teil	Art der Änderung	Schrb. Nr.	Datum	von.	am	gepr.	Nr.	Aufschrift.

	Datum	Name
Gezeichnet		
Gepaust	15. Ca. 23.	Hensel
Geprüft		
Normgeprüft	15. XII.	23. [illegible]

1-B-1 H.-T.-L.

HENSCHEL & SOHN G.m.b.H. CASSEL.
Abteilung: T. B. III.

Maßstab: 1:1 Maße in mm Ursprung: [illegible]

Flansche zur Dampfheizung.

26.09

DIN. Bl. Lon 6. A2