20227.

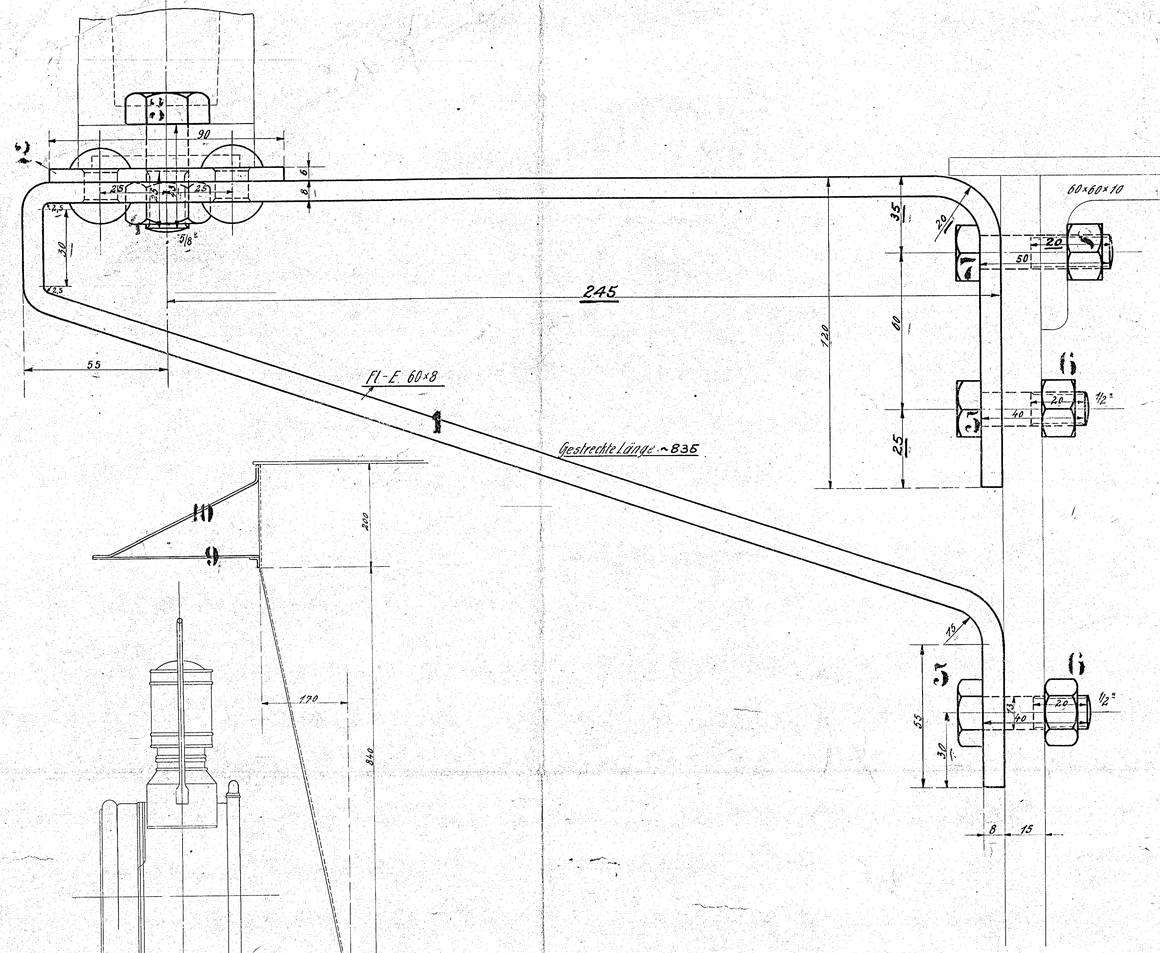

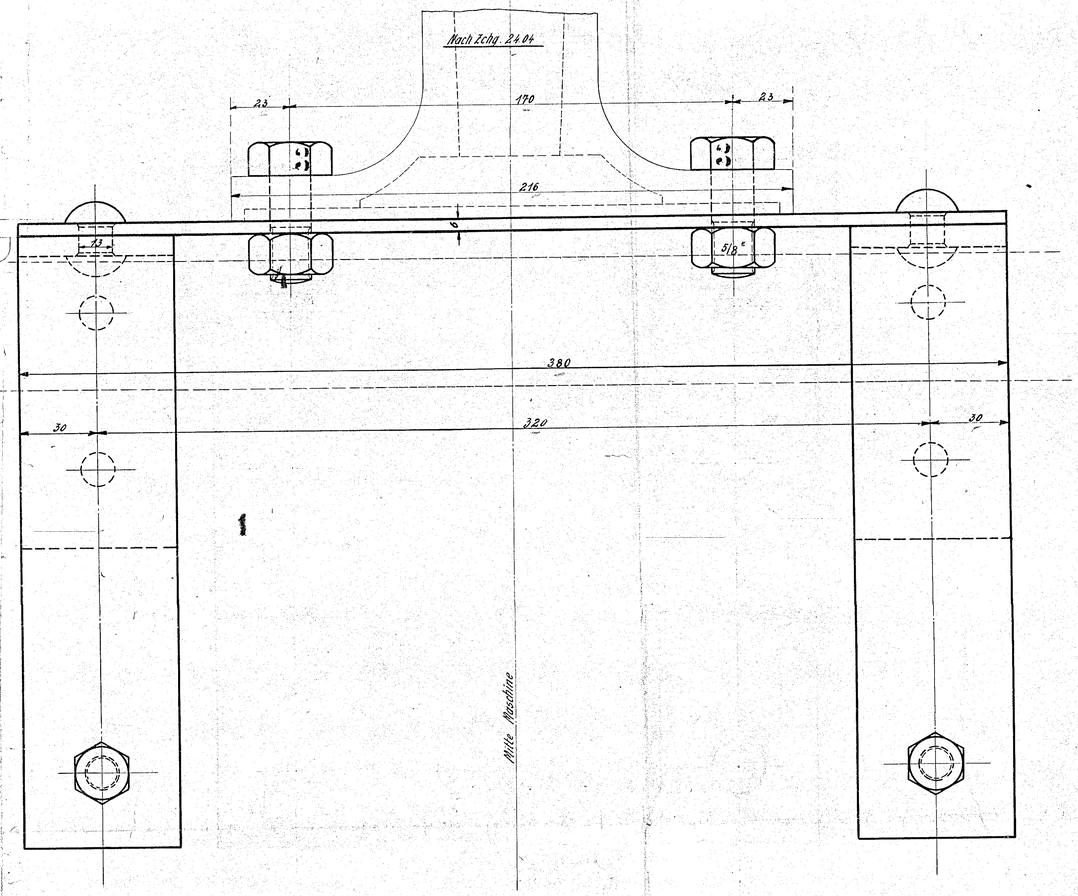

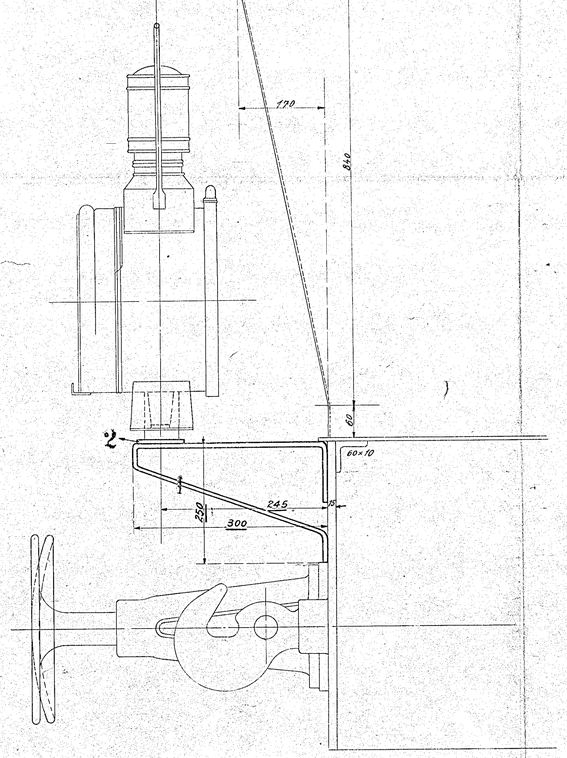

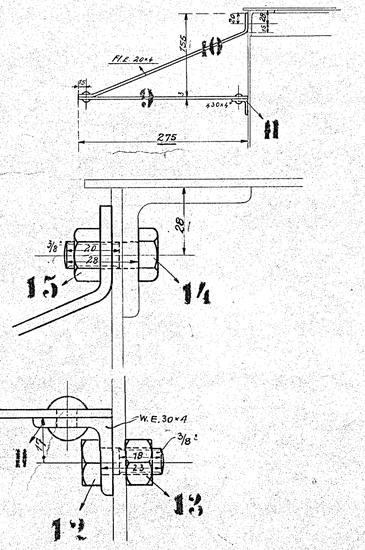

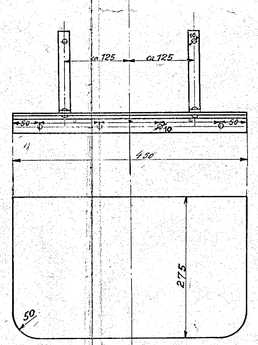

Schrauben, Muttern und Schlüsselweiten nach dänischer Tabelle.

c	b	a	Benennung	Teil	Werkstoff	Bemerkungen	Modell od. Gesenk	Werkzeug	Schablone	roh	fertig	Arbeitsverteilung
		2	Muttern 3/8"	15	Fl.-E.						x	M5
		2	Schrauben 3/8"	14	Fl.-E.						x	M5
		4	Muttern 3/8"	13	Fl.-E.						x	M5
		4	Schrauben 3/8"	12	Fl.-E.						x	M5
		1	Winkel 30×4	11	Fl.-E.						x	JP. D II
		2	Fl.E. 30×4	10	Fl.-E.							S D II
		1	Blech 3 m/m stark	9	Fl.-E.							D II
		2	Muttern 1/2"	8	Fl.-E.						x	
		2	Schrauben 1/2"	7	Fl.-E.						x	
		4	Muttern 1/2"	6	Fl.-E.						x	M5
		4	Schrauben 1/2"	5	Fl.-E.						x	
		4	Muttern 5/8"	4	Fl.-E.						x	
		4	Schrauben 5/8"	3	Fl.-E.						x	
		1	Verstärkungsplatte	2	Fl.-E.						x	JP. D II
		2	Halter	1	Fl.-E.							S D II

Stückzahlen

Ohne Bearbeitungszugabe: Nicht bearbeiten, Kratzen — Mit Bearbeitungszugabe: Schruppen, Schlichten — Sonderbearbeitung: Bearbeitungsart wird eingetragen

Zeichnung ist genehmigt mit Schrb. vom ..... Gesch.Nr. .....

Hauptzeichnung an: D II
2. Ausfertigung an: S-L
3. Ausfertigung an: 887
4. Ausfertigung an: 20.2.24 P

Änderungen					geändert			Zugehörige Zeichnungen:	
Nr.	Teil	Art der Änderung	Schrb.Nr.	Datum	von	am	gepr.	Nr.	Aufschrift.

	Datum	Name
Gezeichnet		
Gepaust	16.2.24	Haupt
Geprüft		
Normgeprüft	20.2.24	[illegible]

1-B-1 H.T. Lok

HENSCHEL & SOHN G.m.b.H. CASSEL. Abteilung: III

Maßstab: 1:1; 1:5 Maße in mm — Ursprung: 20227/29

Laternenstütze
am hinteren Pufferträger.

24.05