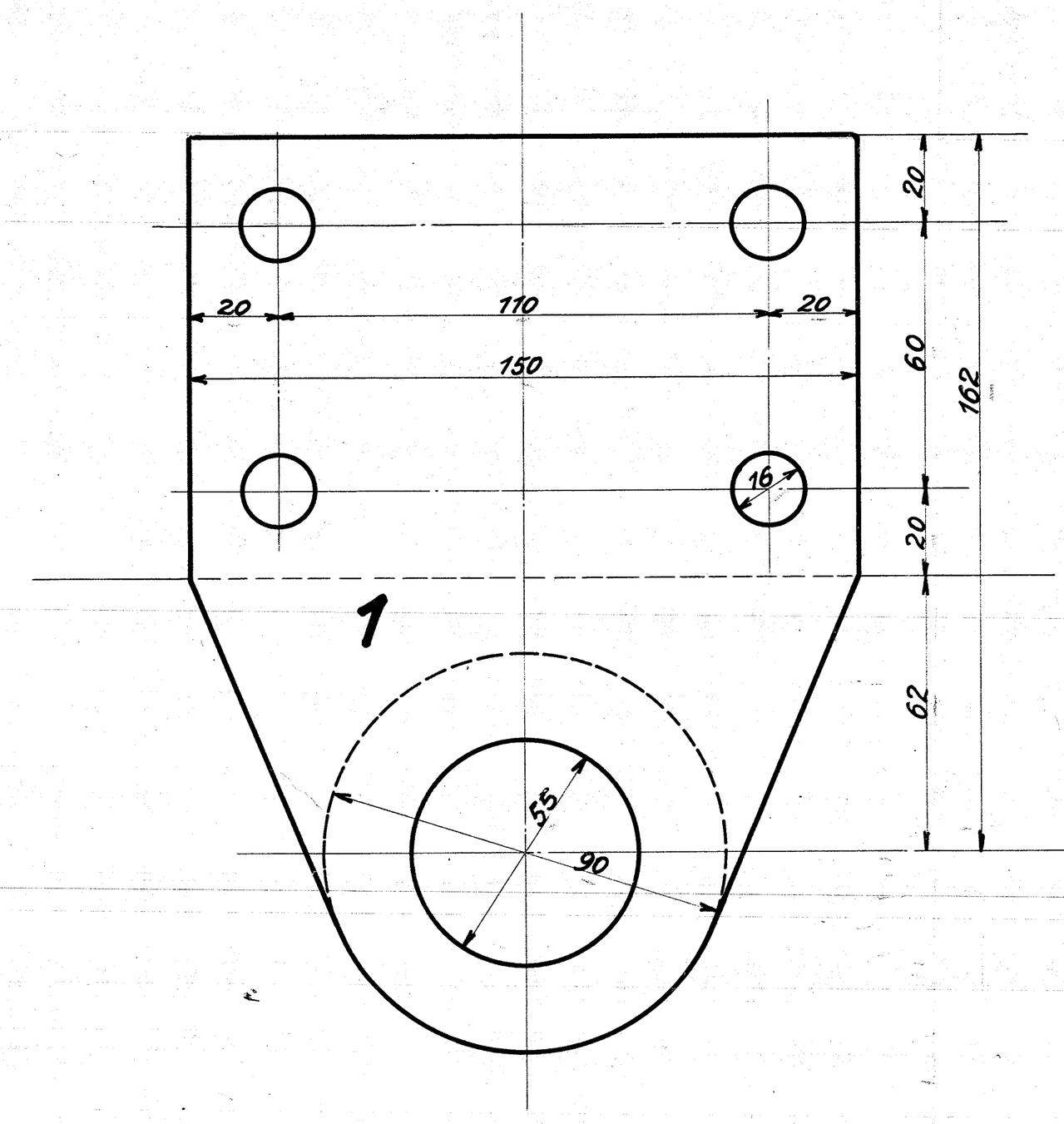

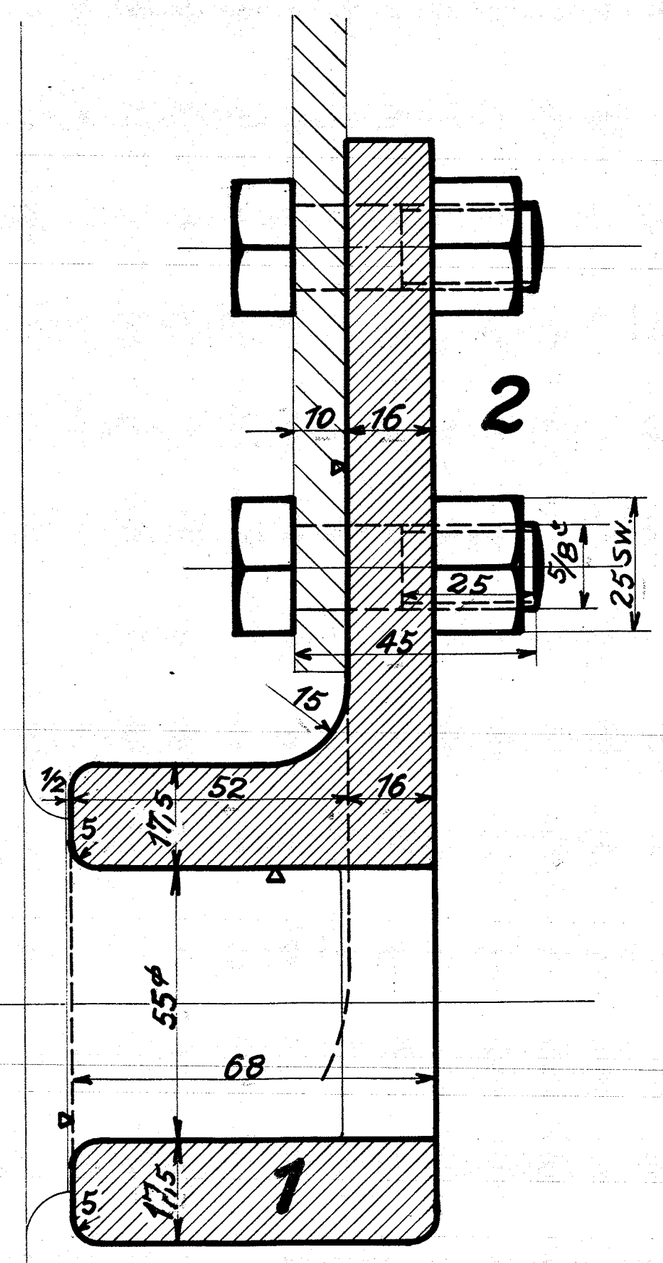

c	b	a	Benennung	Teil	Werkstoff	Bemerkungen	Modell od. Gesenk	Werkzeug	Schablone	rah	fertig	Arbeitsverteilung
				5								
				4								
				3								
		8	Schrauben m. M. 5/8"	2	Fl. E.							+ M5; M5
		2	Halter	1	Fl. E.							H. D5

Stückzahlen — Stückgewicht

Ohne Bearbeitungszugabe: Nicht bearbeiten; Kratzen. Mit Bearbeitungszugabe: Schruppen; Schlichten. Sonderbearbeitung: Bearbeitungsart wärtl. eingetragen ✓

Hauptzeichnung an: H. D5. L
2. Ausfertigung an: 337
3. Ausfertigung an:
4. Ausfertigung an: Wpi. 24. K.

Zeichnung ist genehmigt mit Schrb. vom ..... Gesch. Nr. .....

Änderungen

Nr.	Teil	Art der Änderung	Schrb. Nr.	Datum	geändert von	am	gepr.

Zugehörige Zeichnungen:

Nr.	Aufschrift.

	Datum	Name
Gezeichnet	18.1.1924	Uhlmann
Gepaust		
Geprüft		
Normgeprüft	18.I.24	Jünge

Maßstab: 1:1 Maße in mm

1B1-H.T.L.

Ursprung: 20227/29

HENSCHEL & SOHN G.m.b.H. CASSEL.
Abteilung: L. B. 3

Halter für den Bremszyl.

22.82

Schrauben, Muttern u. Schlüsselweiten nach Dänischer Tabelle.