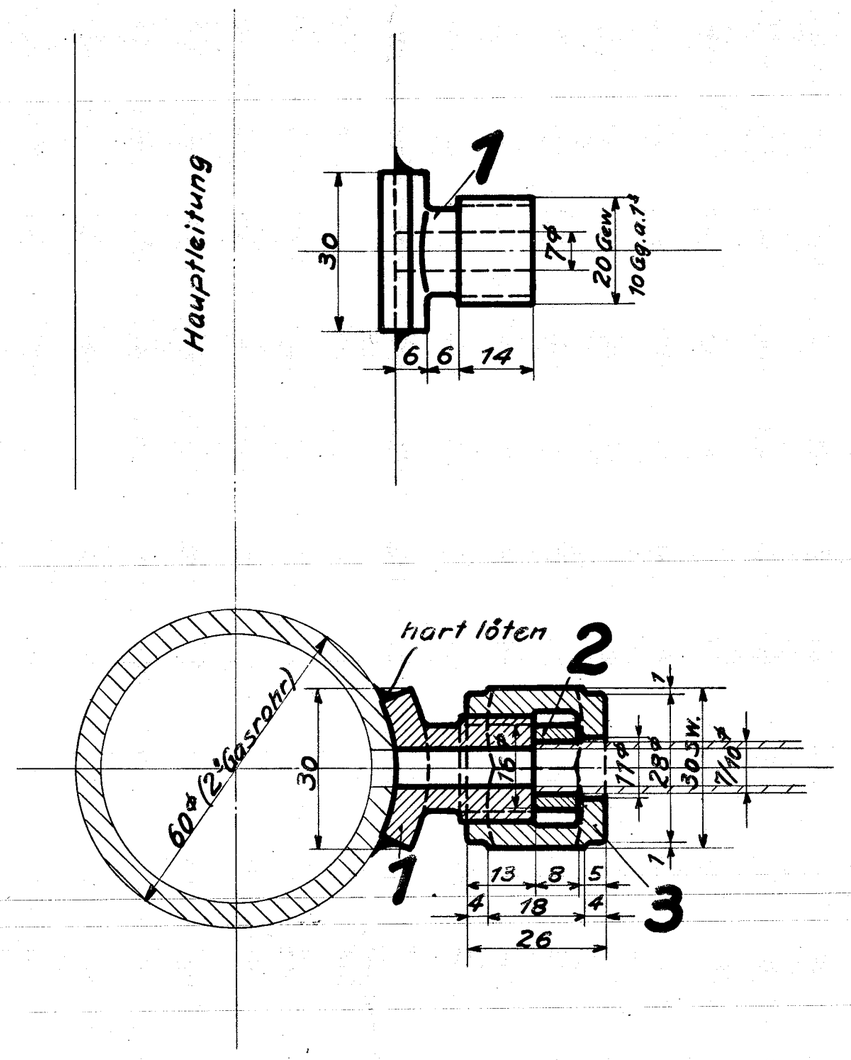


| | | | | | | | | | | | | |
|---|---|---|---|---|---|---|---|---|---|---|---|---|
| | | | | 5 | | | | | | | | |
| | | | | 4 | | | | | | | | |
| | | 1 | Überwurfmutter | 3 | R.G. | Stange | | | | | × | Pt |
| | | 1 | Bundring | 2 | K. | " | | | | | × | Pt |
| | | 1 | Sattelstutzen | 1 | Fl.E. | Vorr. 8372 | | | | | | |
| c | b | a | Benennung | Teil | Werkstoff | Bemerkungen | Modell od. Gesenk | Werkzeug | Schablone | roh | fertig | Arbeitsverteilung |
| Stückzahlen | | | | | | | | | | Stückgewicht | | |

Ohne Bearbeitungszugabe: Nicht bearbeiten; Kratzen. Mit Bearbeitungszugabe: Schruppen; Schlichten. Sonderbearbeitung: Bearbeitungsart wörtl. eingetragen ✓

Zeichnung ist genehmigt mit Schrb. vom ..... Gesch. Nr. .....

Hauptzeichnung an: L
2. Ausfertigung an: BB7
3. Ausfertigung an: .....
4. Ausfertigung an: 7.2.24

| Änderungen | | | | | | | | Zugehörige Zeichnungen: | |
|---|---|---|---|---|---|---|---|---|---|
| Nr. | Teil | Art der Änderung | Schrb. Nr. | Datum | geändert von | am | gepr. | Nr. | Aufschrift. |

| | Datum | Name |
|---|---|---|
| Gezeichnet | 7.2.1924 | Schmidt |
| Gepaust | | |
| Geprüft | | |
| Normgeprüft | 7.II.24 | Jünge x |

1B1-H.T.L.

HENSCHEL & SOHN G.m.b.H. CASSEL. Abteilung: L.B.3

Maßstab: 1:1 Maße in mm Ursprung: 20227/29

# Stutzen u. Verschraubung zur Bremsleitung

# 22.64