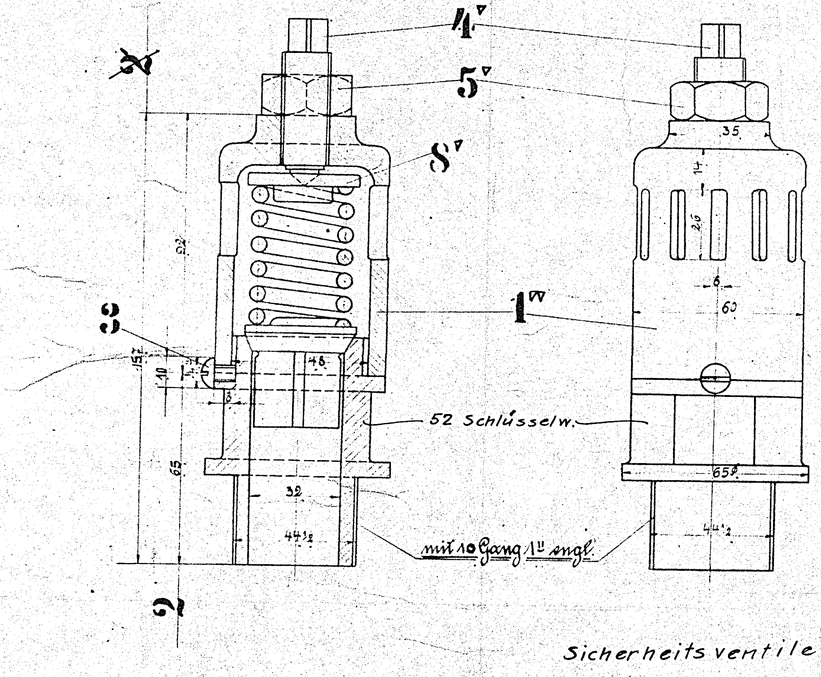


Sicherheitsventile außen polieren.

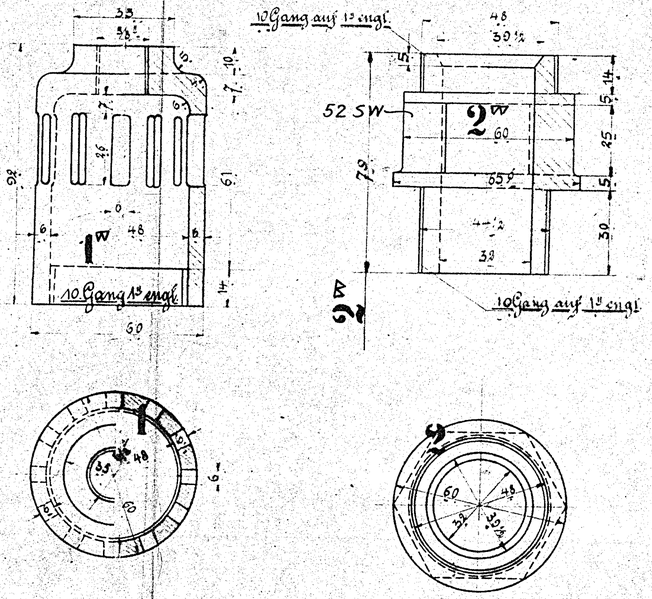


Die Ventile sind auf 12½ at einzustellen.

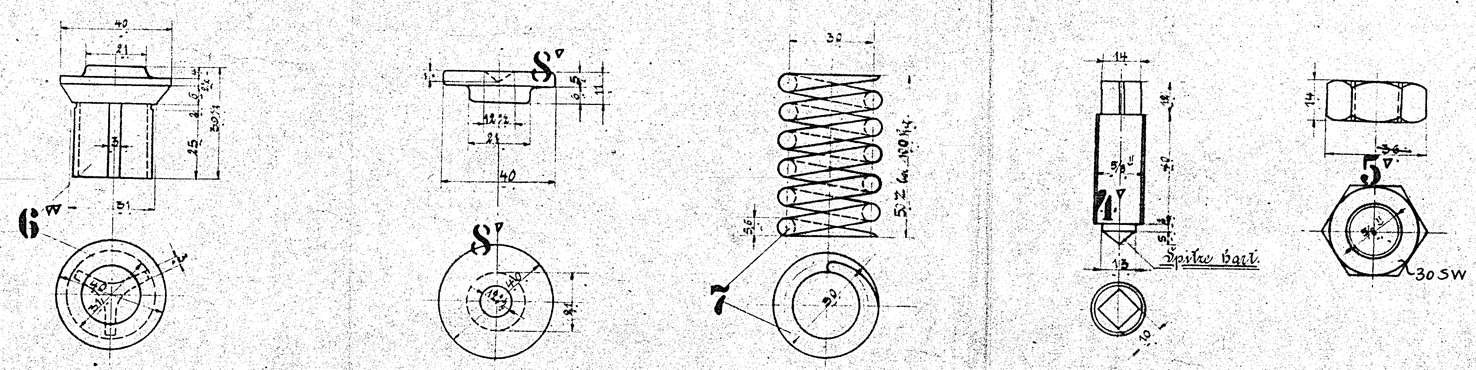


Legierung für Teil 1, 2, 5 u. 6.

88 Teile Kupfer
10 Teile Zinn
2 Teile Phosphorkupfer

Schrauben, Muttern und Schlüsselweiten nach Dänischer Tabelle.

| c b a Stückzahlen | Benennung | Teil | Werkstoff | Bemerkungen | Modell od. Gesenk | Werkzeug | Schablone | rohfertig Stückgewicht | Arbeitsverteilung |
|---|---|---|---|---|---|---|---|---|---|
| | | 20 | | | | | | | |
| | | 19 | | | | | | | |
| | | 18 | | | | | | | |
| | | 17 | | | | | | | |
| | | 16 | | | | | | | |
| | | 15 | | | | | | | |
| | | 14 | | | | | | | |
| | | 13 | | | | | | | |
| | | 12 | | | | | | | |
| | | 11 | | | | | | | |
| | | 10 | | | | | | | |
| | | 9 | | | | | | | |
| 4 | Druckscheiben | 8 | Fl.E. | | | | | | E |
| 4 | Federn | 7 | St. | | | | | | W |
| 4 | Ventile | 6 | R.G. | | Fr. 255b | | | | F; PI |
| 4 | Muttern | 5 | R.G. | Stange | | | | | PI |
| 4 | Stellschrauben | 4 | Fl.E. | | | | | | E |
| 4 | Schrauben ¼" | 3 | Fl.E. | Kw. 41 B | | | | | |
| 4 | Ventilstutzen | 2 | R.G. | | B.U. 207b | | | | F; PI |
| 4 | Ventilgehäuse | 1 | R.G. | | Fr. 252b | | | | |

Hauptzeichnung an PI 3.37
2. Ausfertigung an [illegible]
3. Ausfertigung an
4. Ausfertigung an [illegible]

Zeichnung ist genehmigt mit Schrb vom Gesch. Nr.

| Nr. | Teil | Art der Änderung | Schrb. Nr. | Datum | geändert von | am | gepr. | Nr. | Zugehörige Zeichnungen Aufschrift |
|---|---|---|---|---|---|---|---|---|---|
| | | | | | | | | | |

| | Datum | Name |
|---|---|---|
| Gezeichnet | | |
| Gepaust | | |
| Geprüft | 3.1.23 | [illegible] |
| Normgeprüft | 3.I.24. | [illegible] |

1B1-H.-T.-L.

HENSCHEL & SOHN G.m.b.H. CASSEL. Abteilung: L.B.3

Maßstab 1:1 Mähnummer Ursprung: 20227/29

# Zylindersicherheitsventil

19.49