Bl. 20227

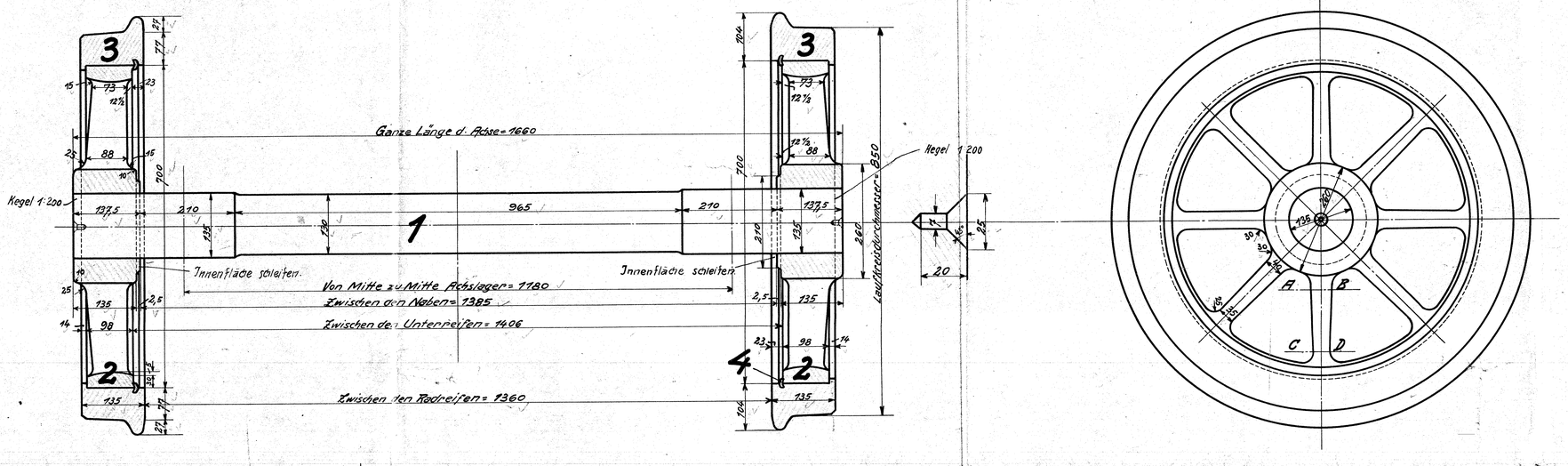

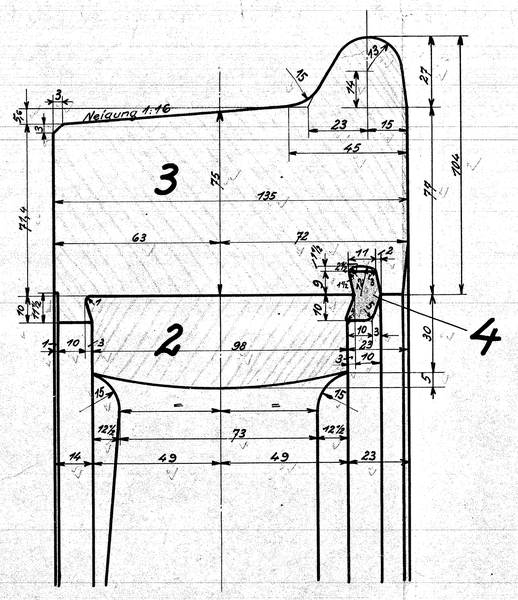

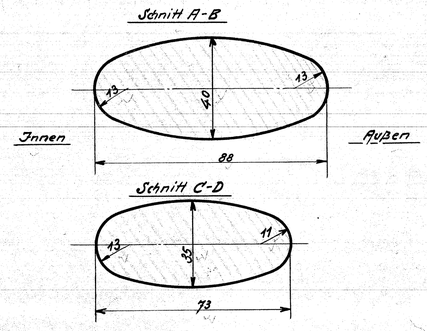

Achtung!

Die Radsterne sind mit 65 to auf die Achsen aufzupressen.

c	b	a	Benennung	Teil	Werkstoff	Bemerkungen	Modell od. Gesenk	Werkzeug	Schablone	roh	fertig	Arbeitsverteilung
				10								
				9								
				8								
				7								
				6								
				5								
		4	Sprengringe	4	Fl.E.							
		4	Radreifen	3	T.Fl.St.							
		4	Radsterne	2	Fl.E.F.G.	Modell von Lok. 10033						
		2	Achswellen	1	Fl.St.							

Fertig ausw. bestellt.

Stückzahlen

Ohne Bearbeitungszugabe: Nicht bearbeiten, Kratzen — Mit Bearbeitungszugabe: Schruppen, Schlichten — Sonderbearbeitung: Bearbeitungsart wörtl. eingetragen

Hauptzeichnung an: L
2. Ausfertigung an:
3. Ausfertigung an:
4. Ausfertigung an: 20.12.29

Zeichnung ist genehmigt mit Schrb. vom ..... Gesch. Nr. .....

Änderungen					geändert			Zugehörige Zeichnungen:	
Nr.	Teil	Art der Änderung	Schrb. Nr.	Datum	von	am	gepr.	Nr.	Aufschrift.

	Datum	Name
Gezeichnet		
Gepaust	10.9.23	[signature]
Geprüft	22.9.23	[signature]
Normgeprüft	29/12.23	[signature]

Maßstab: 1:5 / 1:1 Maße in mm

1B1-H-T-L.

Ursprung: 20227/29

HENSCHEL & SOHN G.m.b.H. CASSEL.
Abteilung: L.B 3

Laufradsatz.

12.06