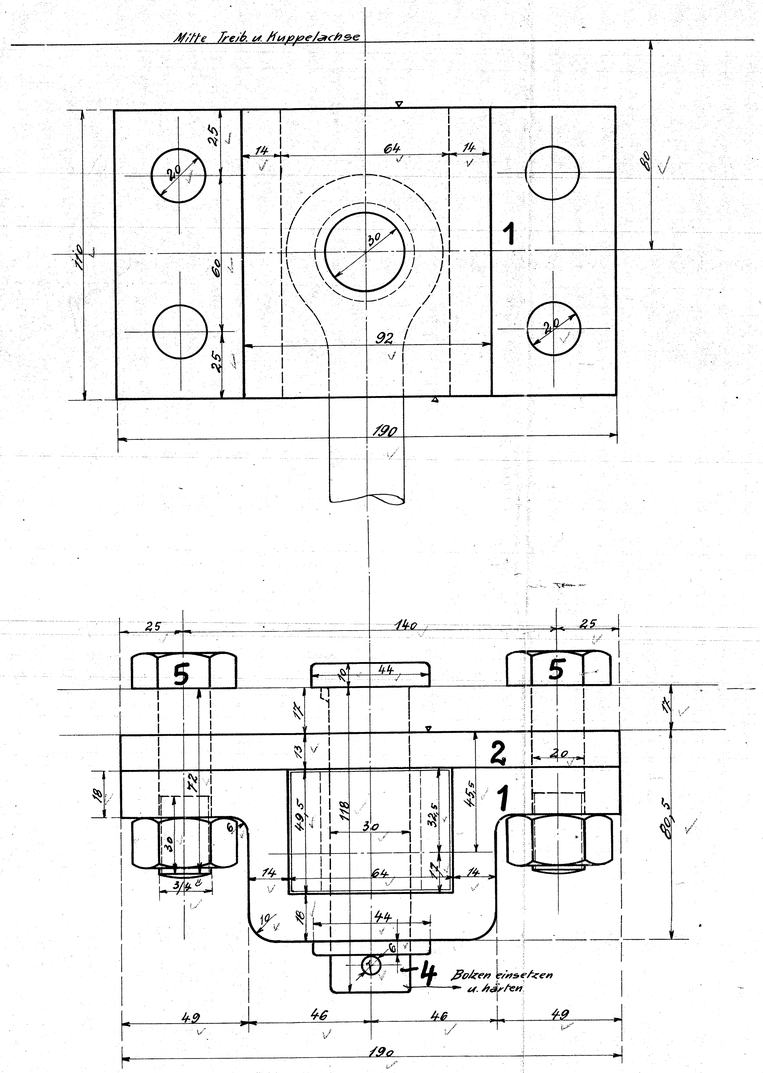

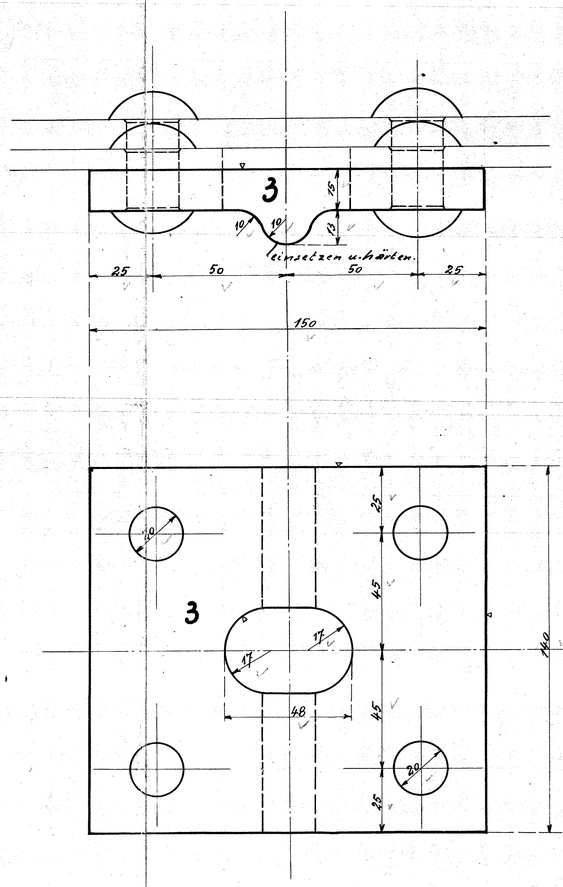

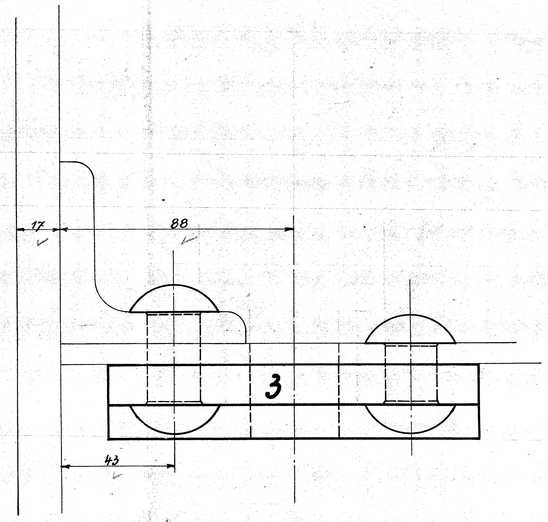

c b a Stückzahlen	Benennung	Teil	Werkstoff	Bemerkungen	Modell od. Gesenk	Werkzeug	Schablone	roh fertig Stückgewicht	Arbeitsverteilung
		10							
		9							
		8							
		7							
		6							
16	Schrauben m. M. 3/4"	5	Fl.E.						E; E
4	Bolzen m. Sch. u. Spl.	4	..	Vorr. 269 E; 287a					
4	Träger	3	..						JP.D
4	Unterlagen	2	..						JP.D
4	Träger	1	Fl.E.						JP.D

Ohne Bearbeitungszugabe: Nicht bearbeitet; Kratzen. Mit Bearbeitungszugabe: Schruppen; Schlichten. Sonderbearbeitung: Bearbeitungsart wird eingetragen.

Hauptzeichnung an: D. 887
2. Ausfertigung an: C
3. Ausfertigung an:
4. Ausfertigung an: [illegible]

Zeichnung ist genehmigt mit Schrb. vom ..... Gesch. Nr. .....

Änderungen Nr.	Teil	Art der Änderung	Schrb. Nr.	Datum	geändert von	am	gepr.

Zugehörige Zeichnungen: Nr. | Aufschrift.

	Datum	Name
Gezeichnet		
Gepaust	26.11.23	[illegible]
Geprüft	11.12.23	[illegible]
Normgeprüft	11.12.23	Berlt

1B1 H.-T.-L.

HENSCHEL & SOHN G.m.b.H. CASSEL. Abteilung: L.B.3

Maßstab: 1:1 Maße in mm Ursprung: 20227/29

Schrauben, Muttern u. Schlüßelweiten nach dänisch. Tabelle

Federspannschraubenträger

11.10