17682

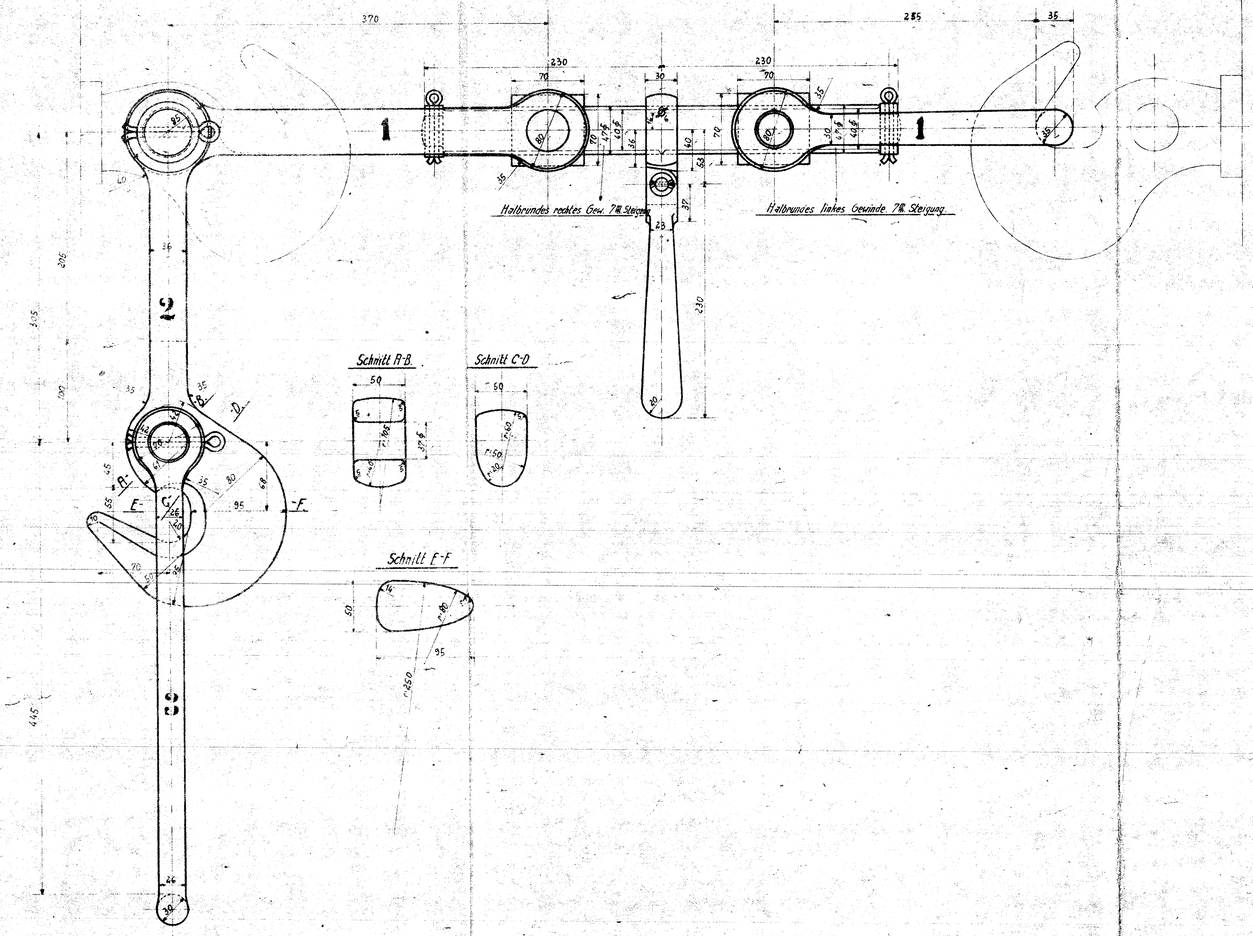

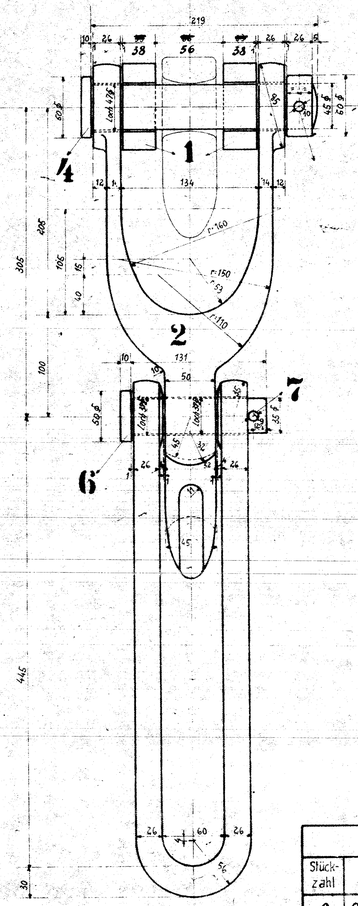

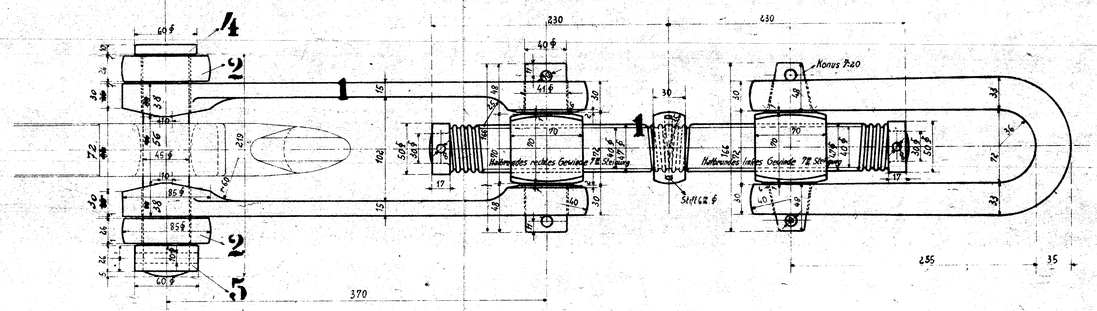

Ausführung für eine Lokomotive					Materialbestellung für eine Lokomotive		Fertig-Gewicht
Stückzahl	Benennung	Nummern	Material	Werkstatt	Zeichen Pos.	Abmessungen und Modellzeichen	kg
0	Schraubenkupplung	1	Fl.-E.	s. Zchg. 10.31.			
+2	Zughaken zur Sicherheitskupplung	2	" "	S; D^E			
+2	Schlaufen	3	" "	S; D^E			
+2	Bolzen	4	Flußstahl	E			
+2	Splintringe mit Splinten	5	Fl.-E.	E			
x2	Bolzen	6	Flußstahl	E			
x2	Splinte	7	Fl.-E.				

Gültig für folgende Lokomotiven:

Sicherheitskupplung

Henschel & Sohn Cassel. | Abtg. L.B.IV.

1B1-H.T.L.

Gez.: Pöhn
Cop.: G. Hack, 6.27/II.20.
Gepr. 1.3.20 Pöhn
Hartmann

Urspr. Fabr.-Nr. 20227/29

10.46