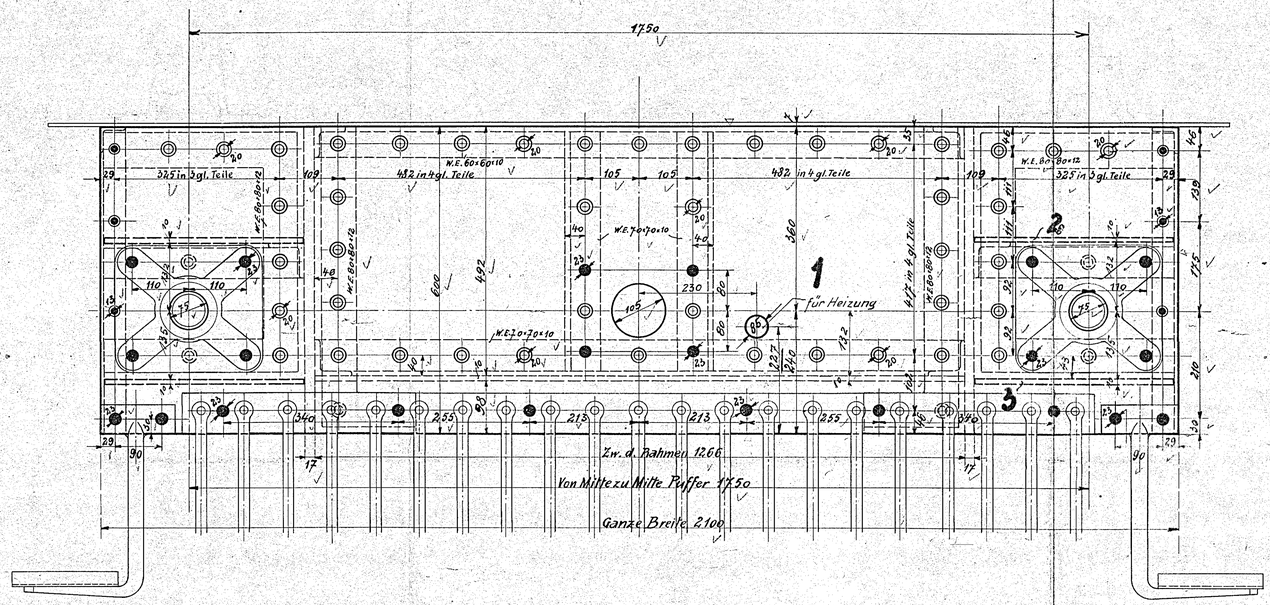

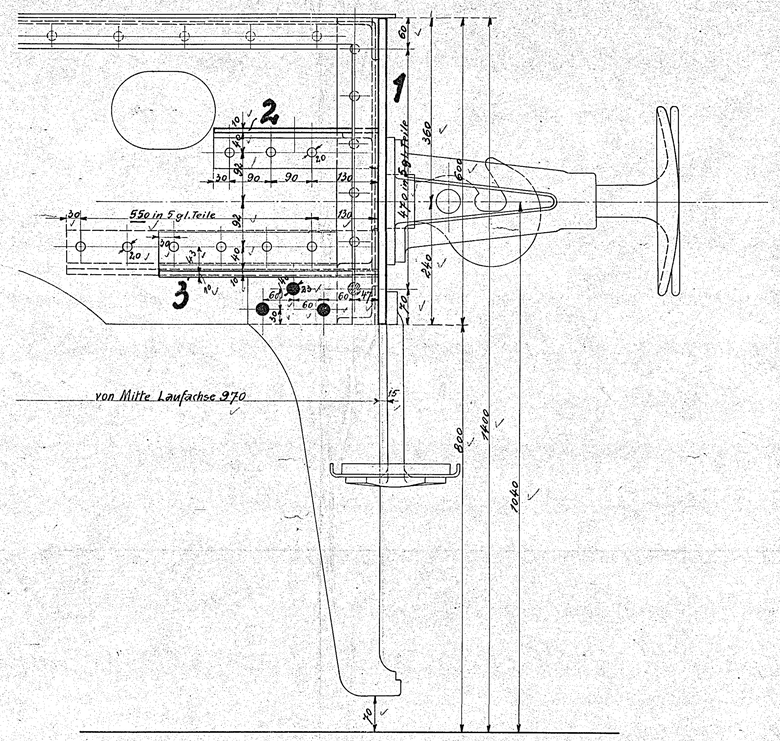

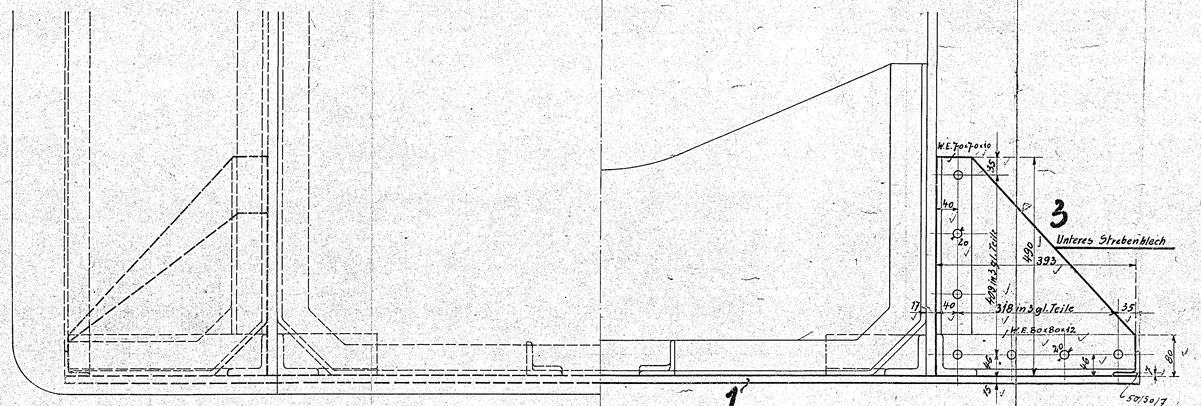

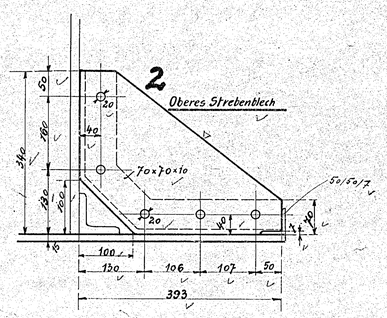

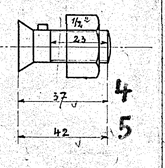

c	b	a	Benennung	Teil	Werkstoff	Bemerkungen	Modell od. Gesenk	Werkzeug	Schablone	roh	fertig	Arbeitsverteilung
				10								
				9								
				8								
				7								
				6								
		2	vers. Schrauben m. M.	5	Fl. E.		Vorrat	72 B			x	MS
		4	vers. Schrauben m. M.	4	Fl. E.		"	72 B			x	MS
		2	untere Eckbleche 1 St. rechts 1 St. links	3	Fl. E.							
		2	obere. Eckbleche 1 St. rechts 1 St. links	2	Fl. E.							FP. e
		1	vord. Pufferplatte	1	Fl. E.	Pos. 45 2120×660×15						
Stückzahlen												

Ohne Bearbeitungszugabe: Nicht bearbeiten, Kratzen — Mit Bearbeitungszugabe: Schruppen, Schlichten — Sonderbearbeitung: Bearbeitungsart wird eingetragen

Hauptzeichnung an: C
2. Ausfertigung an: [illegible]
3. Ausfertigung an: [illegible]
4. Ausfertigung an: [illegible]

Zeichnung ist genehmigt mit Schrb. vom ..... Gesch. Nr. .....

Änderungen					geändert		
Nr.	Teil	Art der Änderung	Schrb. Nr.	Datum	von	am	gepr.

Zugehörige Zeichnungen:

Nr.	Aufschrift.
8.01	Rahmenanordnung
8.09	Rahmenwinkel

	Datum	Name
Gezeichnet		
Gepaust	7.10.23	[illegible]
Geprüft	21.12.23	[illegible]
Normgeprüft	13.11.23	[illegible]

1B1-H.-T.-L.

HENSCHEL & SOHN G.m.b.H. CASSEL. Abteilung: L.B.3

Maßstab: 1:5 u. 1:1 Maße in mm — Ursprung: 20227/29

Schrauben, Muttern u. Schlüßelweiten nach dän. Tabelle

Vorderer Pufferträger

9.01