20227

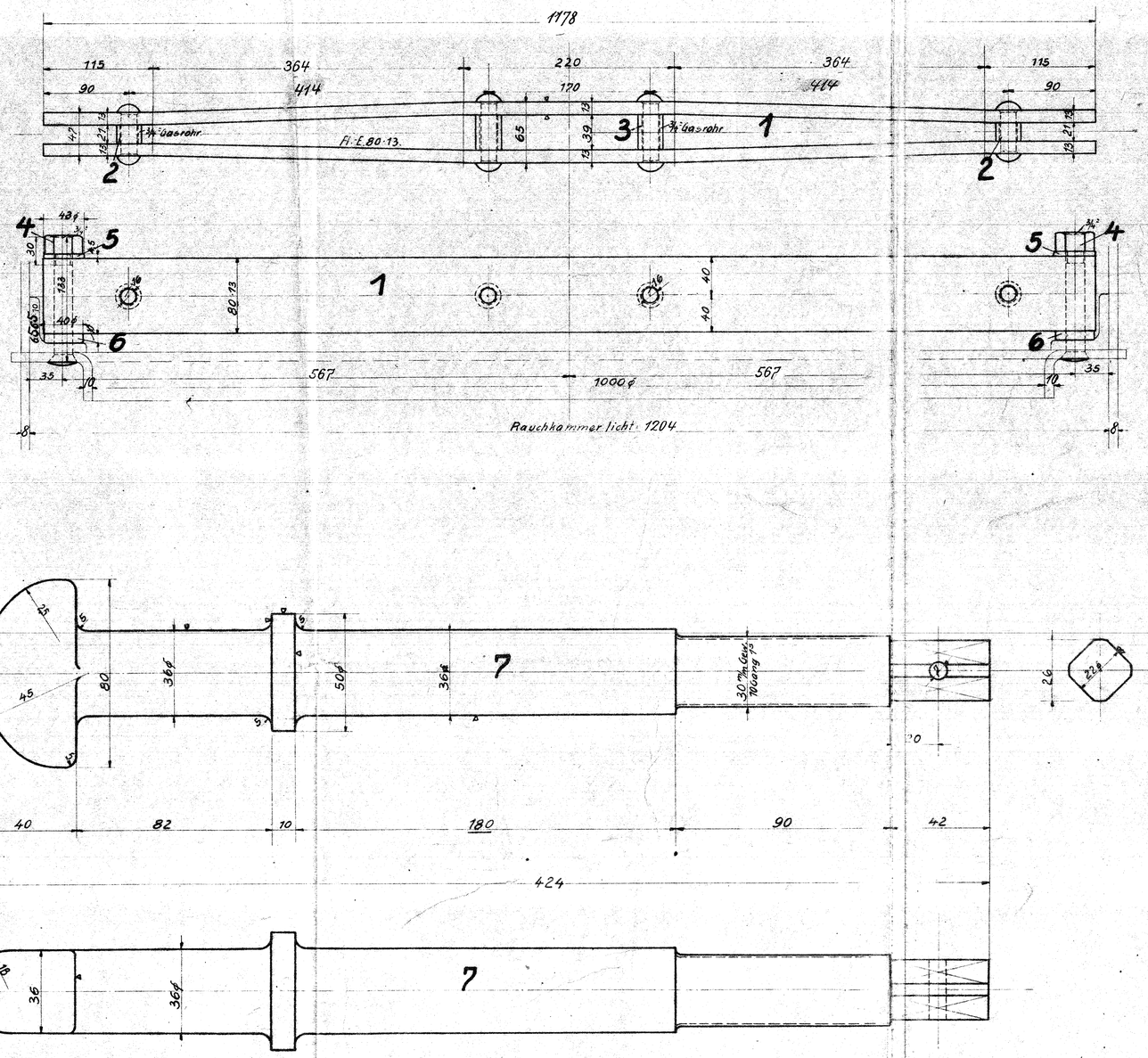

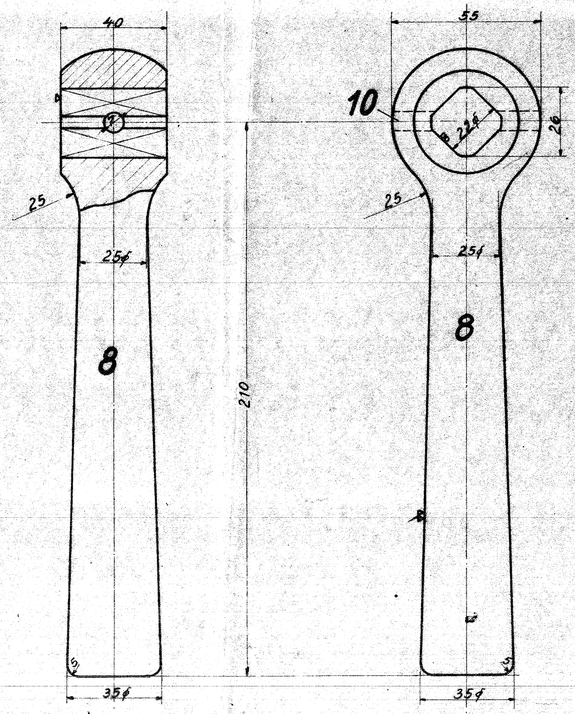

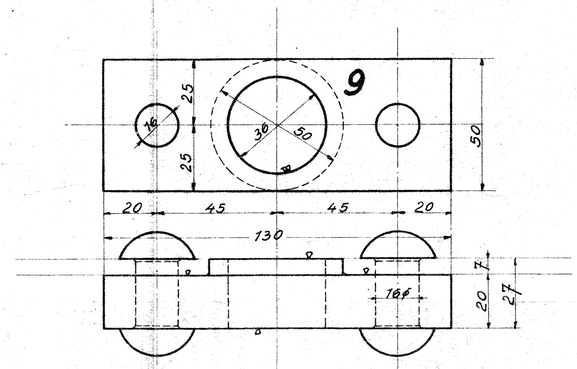

c	b	a	Benennung	Teil	Werkstoff	Bemerkungen	Modell od. Gesenk	Werkzeug	Schablone	roh	fertig	Arbeitsverteilung
		1	Stift	10	Fl.-E.							KT
		1	Führung	9	Fl.-E.							KT
		1	Handgriff	8	Fl.-E.	Vorr. 1561 B						
		1	Verschlußbolzen	7	Fl.-E.	Vorr. 1561a [illegible]						KT.
		2	Unterlegscheiben	6	Fl.-E.						+	E
		2	Unterlegscheiben	5	Fl.-E.	Vorr. 2[illegible]a						
		2	Schrb. 3/4" m. M.	4	Fl.-E.						+	E; E
		2	Zwischenrollen	3	Gasrohr							KT
		2	Zwischenrollen	2	Gasrohr							KT
		2	Flacheisen 80·13	1	Fl.-E.							KT

Stückzahlen

Ohne Bearbeitungszugabe: Nicht bearbeiten, Kratzen — Mit Bearbeitungszugabe: Schruppen, Schlichten — Sonderbearbeitung: Bearbeitungsart wirkl. eingetragen

Zeichnung ist genehmigt mit Schrb. vom ..... Gesch. Nr. .....

Hauptzeichnung an: KT
2. Ausfertigung an: [illegible]
3. Ausfertigung an:
4. Ausfertigung an: [illegible]

Änderungen Nr.	Teil	Art der Änderung	Schrb. Nr.	Datum	geändert von	am	gepr.

Zugehörige Zeichnungen:

Nr.	Aufschrift.
5.31	Rauchkammertür

	Datum	Name
Gezeichnet	24/10 23	[illegible]
Gepaust		
Geprüft		
Normgeprüft	6.11.23	[illegible]

Maßstab: 1:1; 1:2,5 Maße in mm

1B1-H.-T.-L.

Ursprung: 20227/29

HENSCHEL & SOHN G.m.b.H. CASSEL. Abteilung: L.B.3.

Schrauben u. Muttern nach dänischer Tabelle.

Verschluß zur Rauchkammertür.

5.36