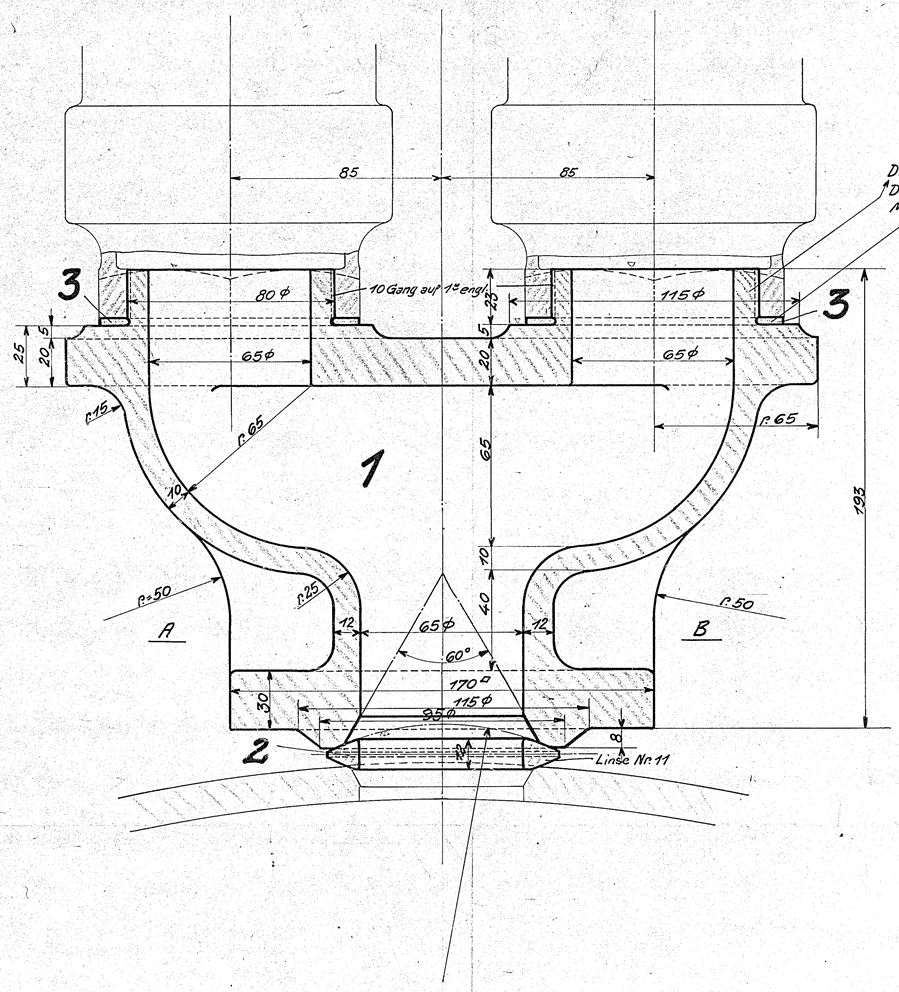

Die Gewinde sind nach dem Coaleventil zu schneiden,
Die Stärke der Kupferdichtungsringe ist beim
Montieren zu bestimmen!

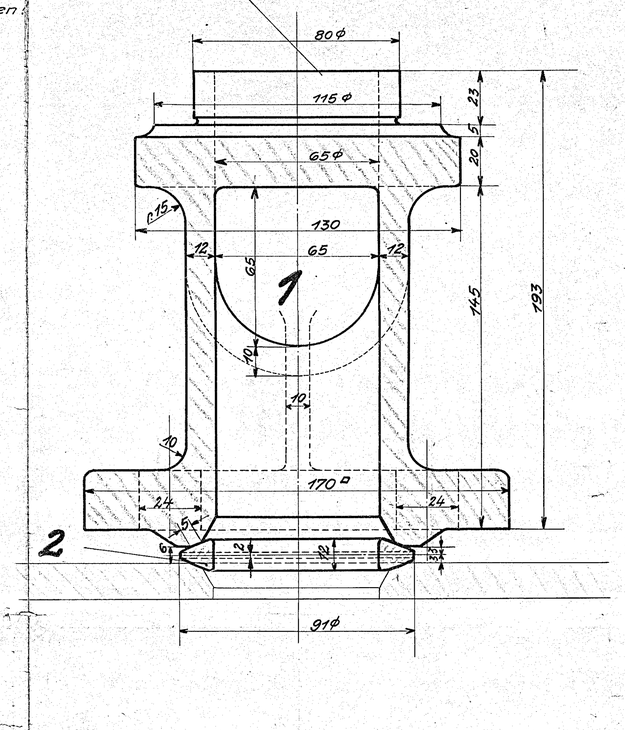

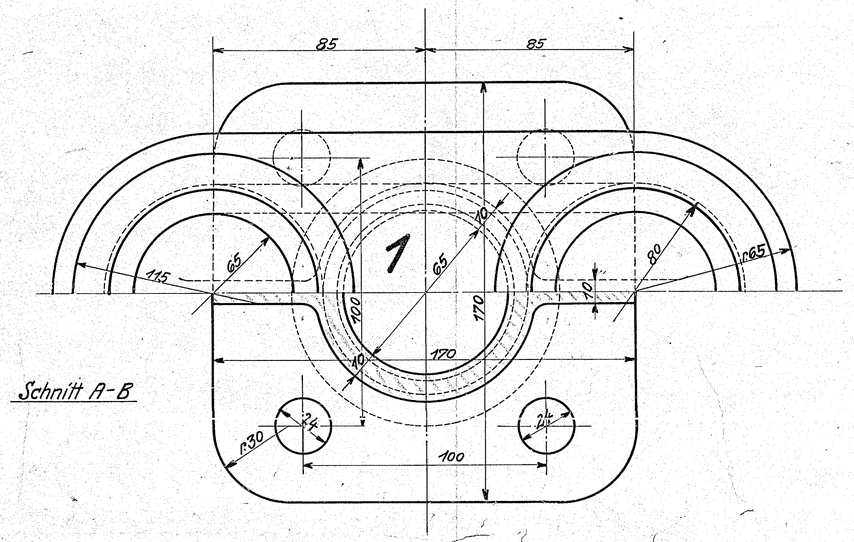

Schnitt A-B

Rotguß: 88 Kupfer
10 Zinn
2 Phosphorkupfer

c	b	a	Benennung	Teil	Werkstoff	Bemerkungen	Modell od. Gesenk	Werkzeug	Schablone	roh	fertig	Arbeitsverteilung
				10								
				9								
				8								
				7								
				6								
				5								
				4								
		2	Dichtungsringe	3	Kpf.							KH
		1	Dichtungslinse Nr. 11	2	R.G.	Von 458						
		1	Untersatz	1	R.G.	D 1567						F. PI

Stückzahlen

Ohne Bearbeitungszugabe: Nicht bearbeiten, Kratzen — Mit Bearbeitungszugabe: Schruppen, Schlichten — Sonderbearbeitung: Bearbeitungsart wird eingetragen

Hauptzeichnung an: PI
2. Ausfertigung an: [illegible]
3. Ausfertigung an: [illegible]
4. Ausfertigung an: [illegible]

Zeichnung ist genehmigt mit Schrb. vom ..... Gesch. Nr. .....

Änderungen Nr.	Teil	Art der Änderung	Schrb. Nr.	Datum	geändert von	am	gepr.

Zugehörige Zeichnungen:

Nr.	Aufschrift.
4.20	Sicherheitsventil

	Datum	Name
Gezeichnet	28/11. 23.	[illegible]
Gepaust		
Geprüft		
Hohengeprüft	30/11 23.	[illegible]

1B1-H.-T.-L.

HENSCHEL & SOHN G.m.b.H.
CASSEL.
Abteilung: L.B.3

Maßstab: 1:1 Maße in mm Ursprung: 20227/29

Untersatz
z. Sicherheitsventil.

3.57