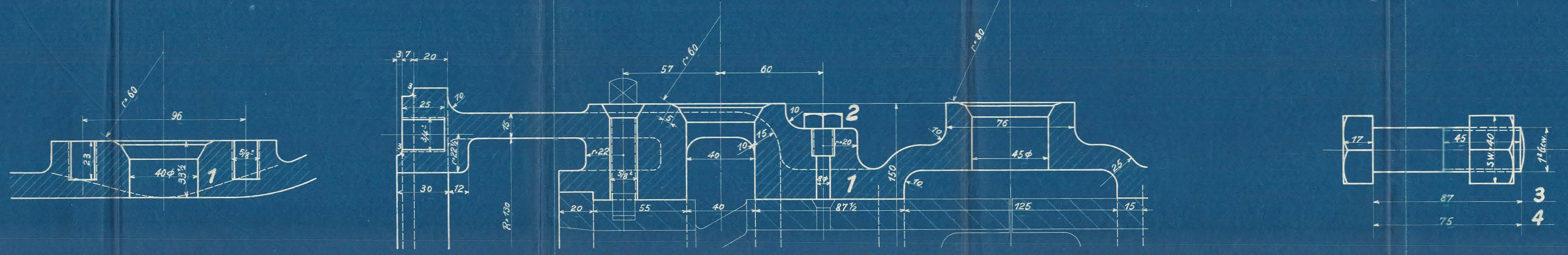

Stückzahlen c	b	a	Benennung	Teil	Werkstoff	Bemerkungen	Modell od. Gesenk	Werkzeug	Schablone	Stückgewicht roh	Stückgewicht fertig	Arbeitsverteilung
				5								
		16	Schrauben m. M. 1"	4	Fl. E.							
		36	Schrauben m. M. 1"	3	Fl. E.							
		4	Kopfschrauben ½"	2	Fl. E.							
		2	Dampfzylinder r. u. l.	1	G. E.		D440 ändern					

Ohne Bearbeitungszugabe: Nicht bearbeiten, Kratzen — Mit Bearbeitungszugabe: Schruppen, Schlichten — Sonderbearbeitung: Bearbeitungsart wörtl. eingetragen

Hauptzeichnung an:
2. Ausfertigung an:
3. Ausfertigung an:
4. Ausfertigung an:

Zeichnung ist genehmigt mit Schrb. vom Gesch. Nr.

Nr.	Teil	Art der Änderung	Schrb. Nr.	Datum	geändert von	am	gepr.

Zugehörige Zeichnungen:

Nr.	Aufschrift
19.05	Schieberbuchse
19.14	Vorderer Zylinderdeckel
19.16	Hinterer Zylinderdeckel

	Datum	Name
Gezeichnet		
Gepaust	17/10.23	Uhmidt
Geprüft		
Normgeprüft		

1B1·H:T:L.

HENSCHEL & SOHN G.m.b.H.
CASSEL
Abteilung: L.B.3

Maßstab 1:5 u. 1:1 Maße in mm Ursprung: 20227/29

Zylinder

19.01