Pl 7

Ørnhøj-Holstebro Jernbane.

Overbygning for 24,39 kg Skinner.

Plan 7

Approberet paa de i Skrivelse
af 4-2-1924 anførte Betingelser
Tilsynet med Privatbanerne

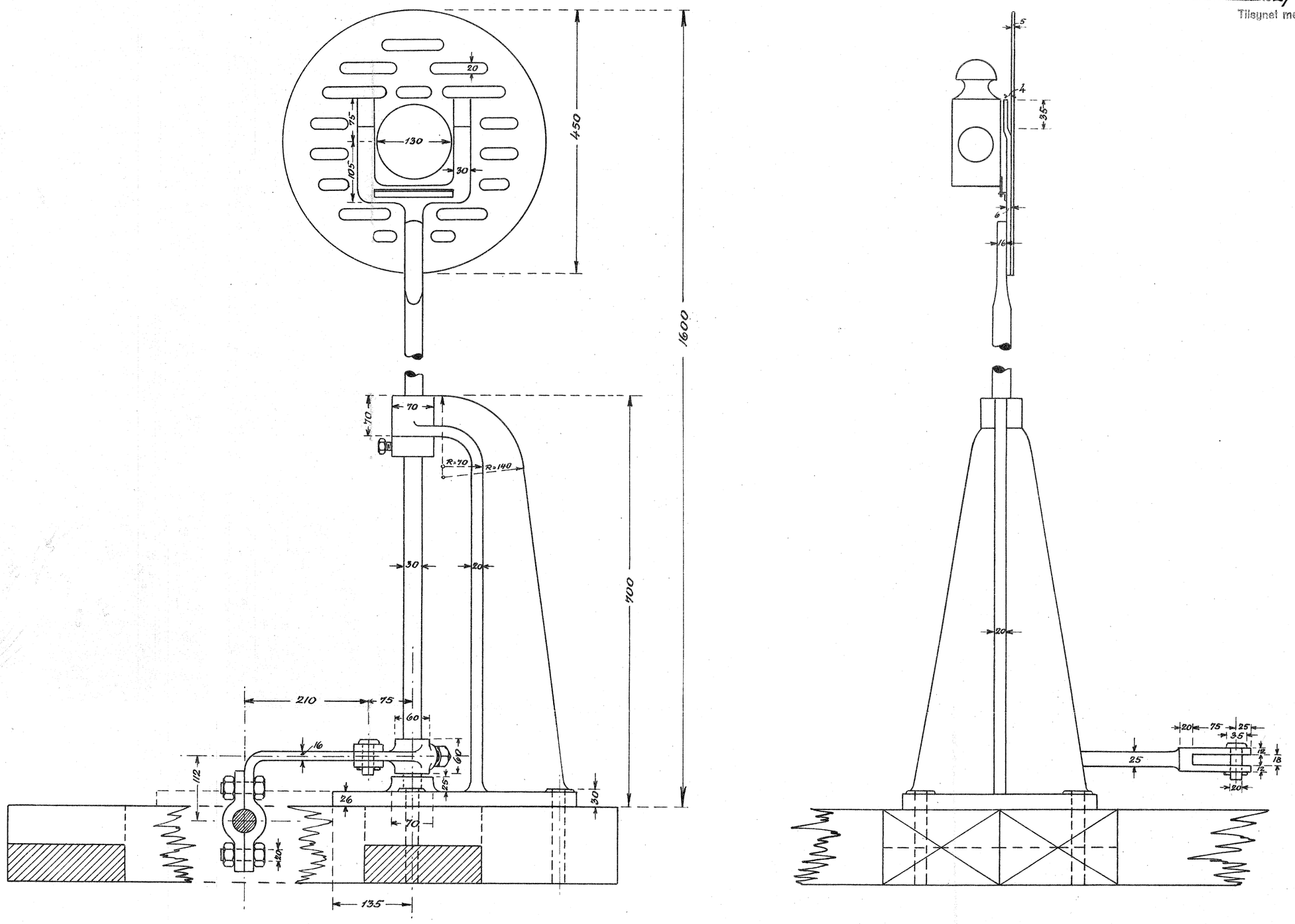

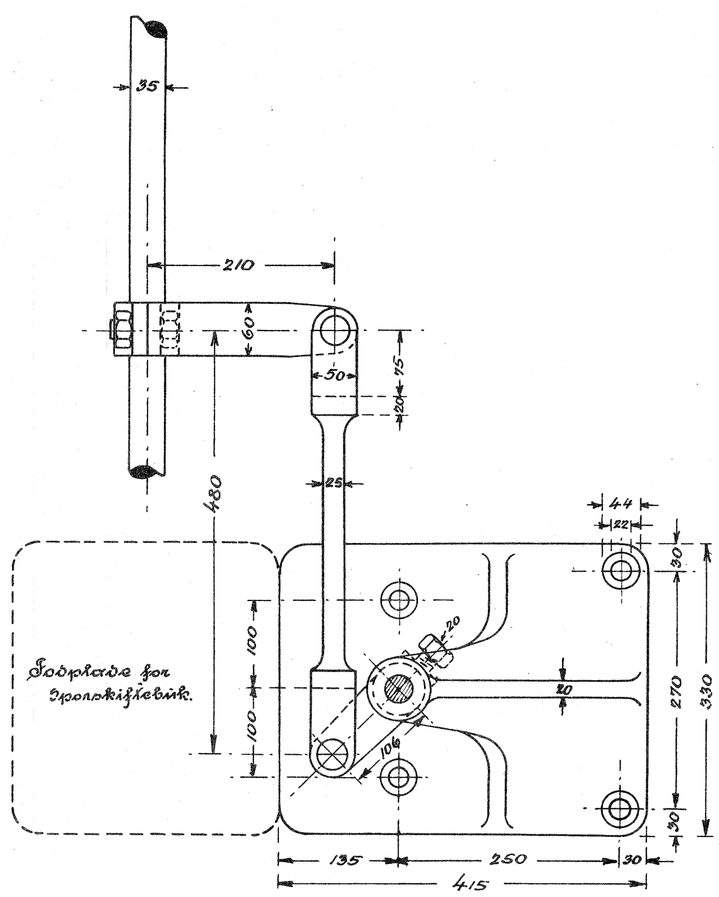

Sporskifleviser.

1:5.

5-Ø.46
25 S