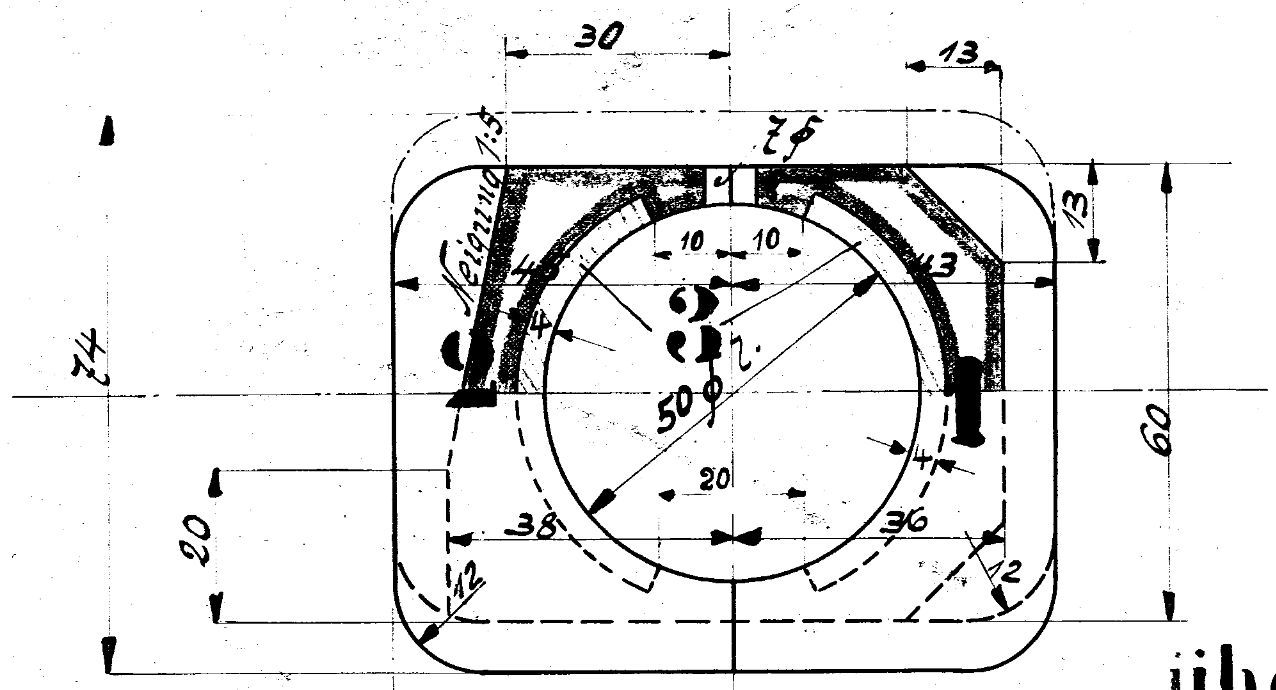

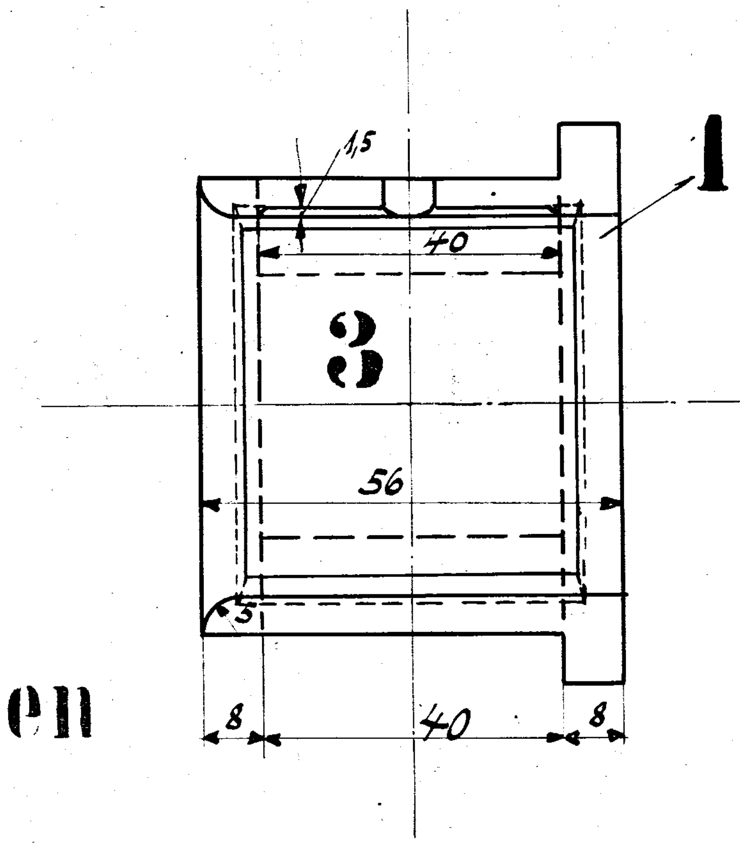

überall bearbeiten

Masse und Gewichte dürfen nicht überschritten werden.

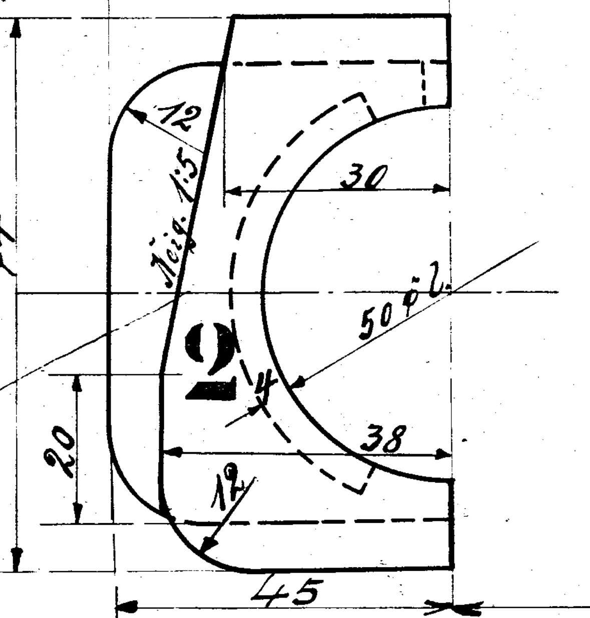

Ausführung. für Co. 65827.

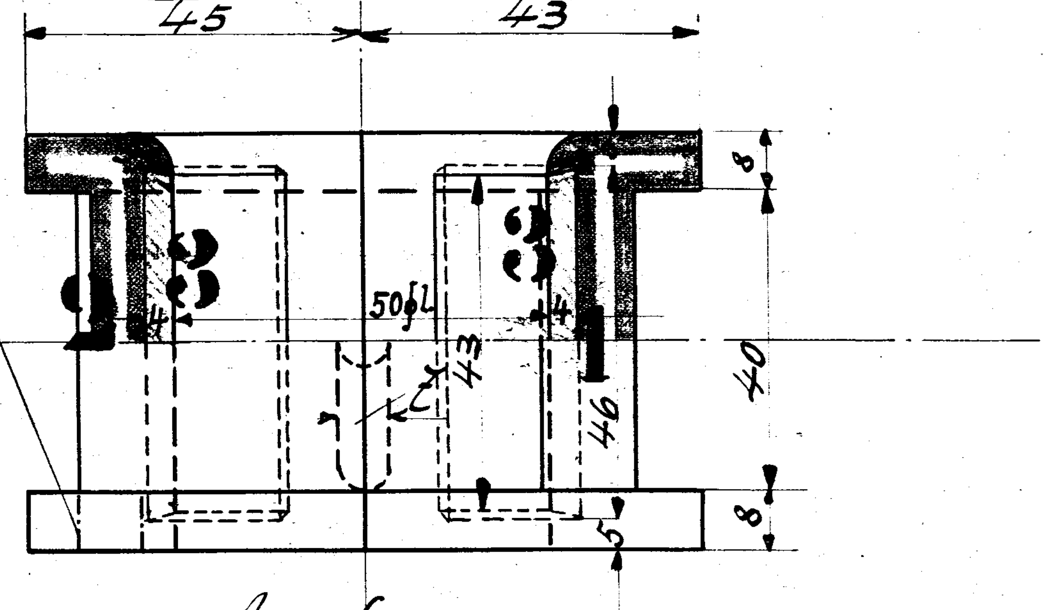

Aussen

Stückliste

Stck	Pos	Mat	Benennung	Bemerkung		Kl	Modell Nº	Modell Bemerkg.	Gerechn. Gew. p. St. kg
2	1	R.G.	Lagerschalen, vordere	1 rechts, 1 links	} überall bearb.	I	84375	~~neu 11.1.10.~~	ca. 0,650 kg
2	2	" "	" " , hintere	" "		I	84376	" ~~11.1.10.~~ geändert für 65827.	" 0,650 "
4	3	W.M.	Ausgüsse						

Einschlägige Zeichnungen

Benennung	Auftr. 63387	Auftr.	Auftr.
Treib- u. Kuppelzapfen	374/721		
Exzenterstangenköpfe	374/775		

Berechnungs-Karte No.	Gez. 20.11.09 Teichmann	Gepr. O. Müller
	Gep.	Gen. Gr.

Auftrag	Besteller	Aufgabe	Zolf. Nr.		Datum
63387	Hammel-Aarhus	1 mal	Z410	}	7.1.10 Gr.
	Material wie für 4 Pr. St. E.				
64224	Ringkjöbing	: mal	7716	Material wie für dän. St. B	5.4.11 Gr. aufgegeben
[illegible]	[illegible]		71..		
[illegible]				Pos 2 nach besond. Ausf.	1.9.11 Gr.

Auftrag	Besteller	Aufgabe	Datum

Lager z. Exzenterstange.

Maßstab 1:1

A. BORSIG, BERLIN.

391

457