HENSCHEL & SOHN
CASSEL

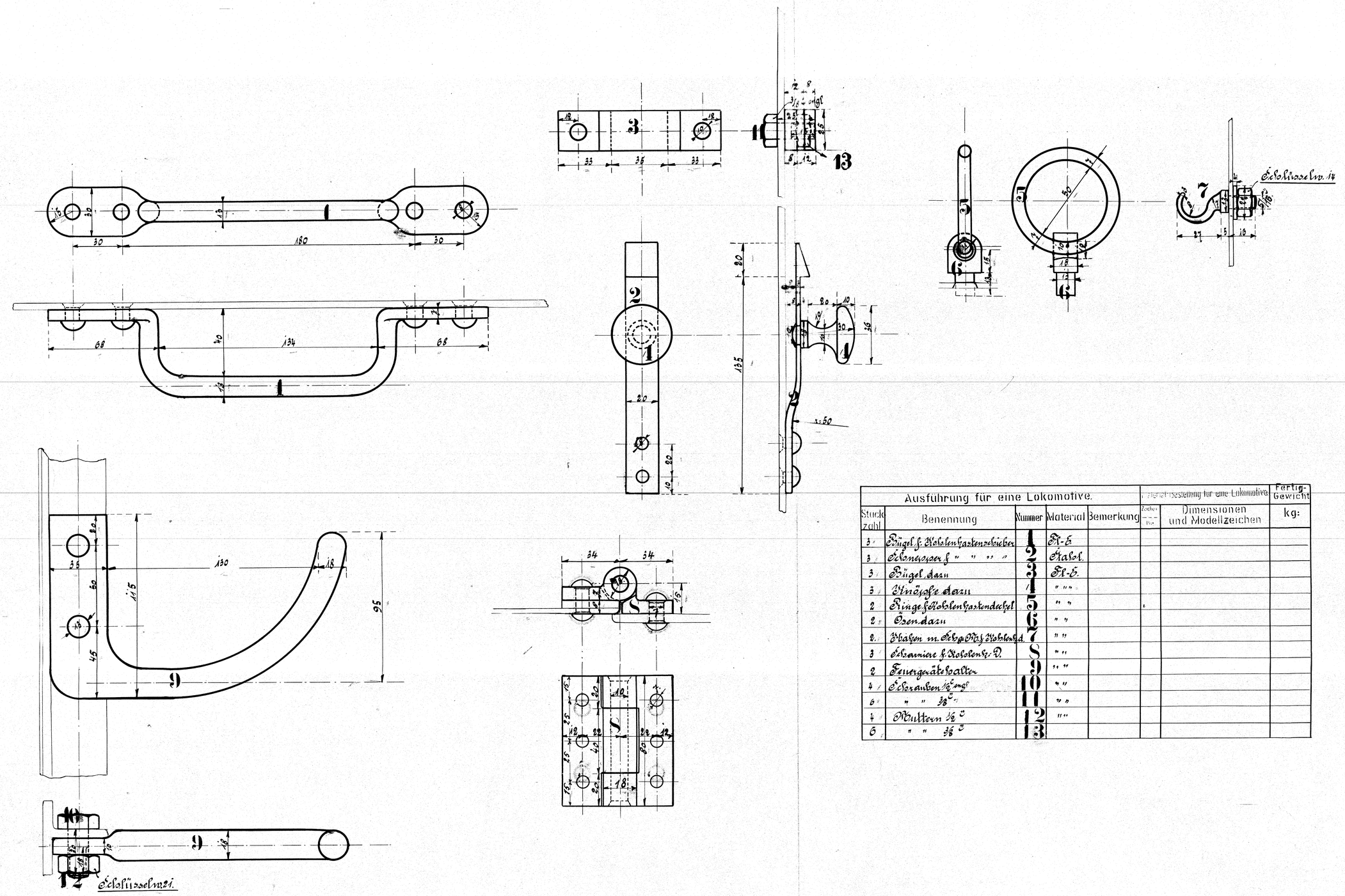

Ausführung für eine Lokomotive.					Fertigstellung für eine Lokomotive		Fertig-Gewicht
Stückzahl	Benennung	Nummer	Material	Bemerkung	Zeichen Nr.	Dimensionen und Modellzeichen	kg:
3	Bügel f. Kohlenkastenschieber	1	Fl.-E.				
3	Schnepper f. " " " "	2	Stahl.				
3	Bügel dazu	3	Fl.-E.				
3	Knöpfe dazu	4	" " "				
2	Ringe f. Kohlenkastendeckel	5	" "				
2	Ösen dazu	6	" "				
2	Haken m. Sch. u. M. f. Kohlenk. d.	7	" "				
3	Scharniere f. Kohlenk.-D.	8	" "				
2	Feuergerätehalter	9	" "				
4	Schrauben ½" engl.	10	" "				
6	" " ⅜" "	11	" "				
4	Muttern ½"	12	" "				
6	" " ⅜"	13					

Schrauben & Muttern n. dänischer Tabelle.

Kohlenkastenbeschläge & Feuergerätehalter
zu den 1C. Heißd.-Tender-Lokomotiven.
f. d. Ostzaellandske Eisenbahn, Kopenhagen.
Fabr.-No 1003/32 Zeichnung No 235