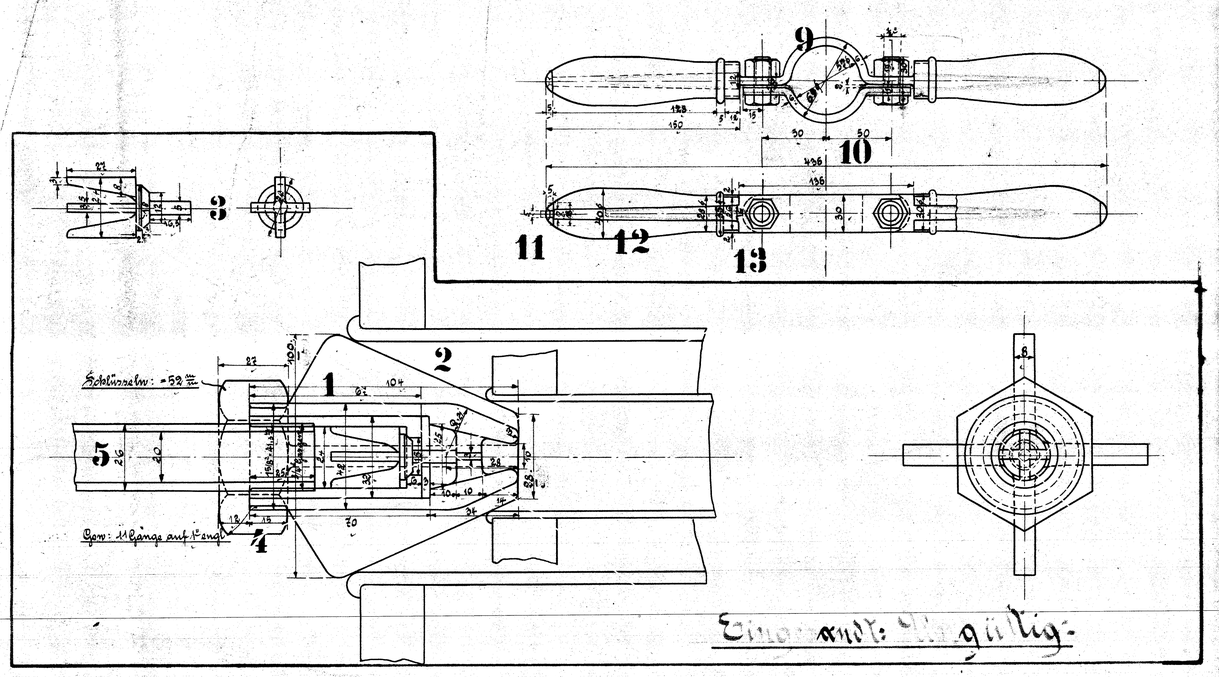

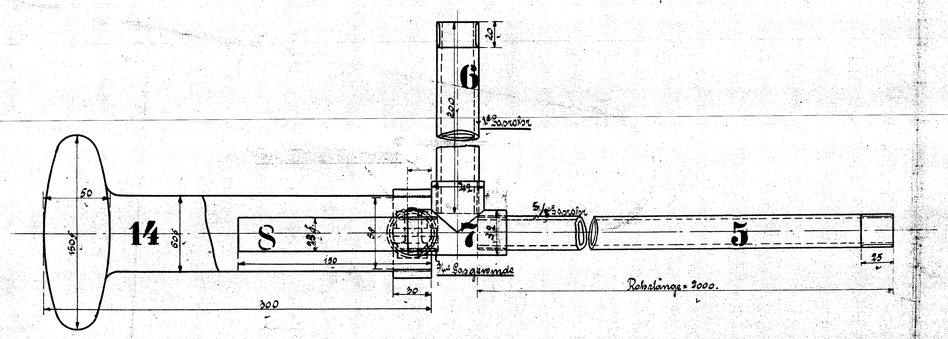

Ausführung für eine Lokomotive					Material-Bestellung für 1 Lokomotive	
Stückzahl	Benennung	Nummer	Material	Bemerkung	Zeichen Pos.	Dimensionen und Modellzeichen
1.	Ventilgehäuse	1	R. G.			Mod. Nr. Fr. 954 b
1.	Führungshülse	2	"			" Nr. Q 2852 b
1.	Ventilkegel	3	"			" Nr. Fr. 735 b
1	Mutter	4	"			Mod. Nr. Fr. 736 b
1.	Gasrohr 5/8"	5	Pl.-E.			
1.	"	6	"			
1.	" T Stück	7	"			
1.	Zapfen	8	"			
1.	Schellenstück	9	"			
1.	" "	10	"			
2.	Scheiben	11	Messing			
2.	Handgriffe	12	Holz			
2.	Ringe	13	K.			
1.	Stütze	14	Holz			
1	Gegenmutter	15	R. G.			

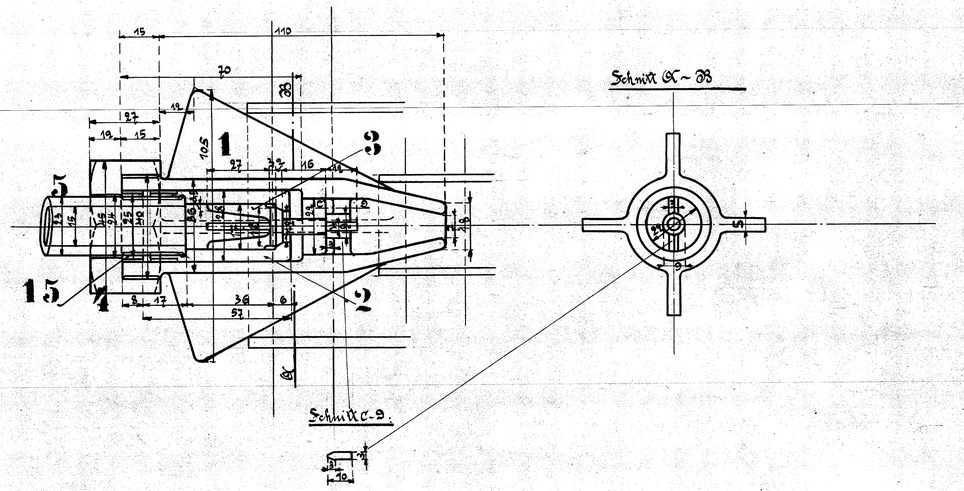

[redacted]

Rohrausblasapparat

zu den C 3/4 gek. Tender-Lokomotiven

für die Ostsjaellandske-Eisenbahn

Fabrik Nr. 10031/32.

Zeichnung Nr. 79