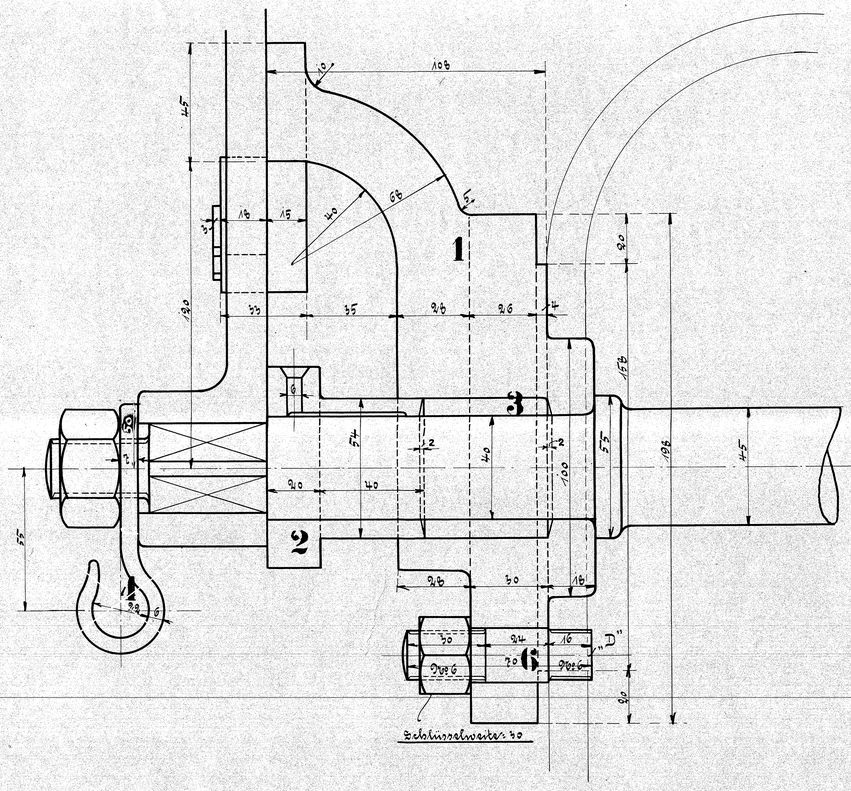

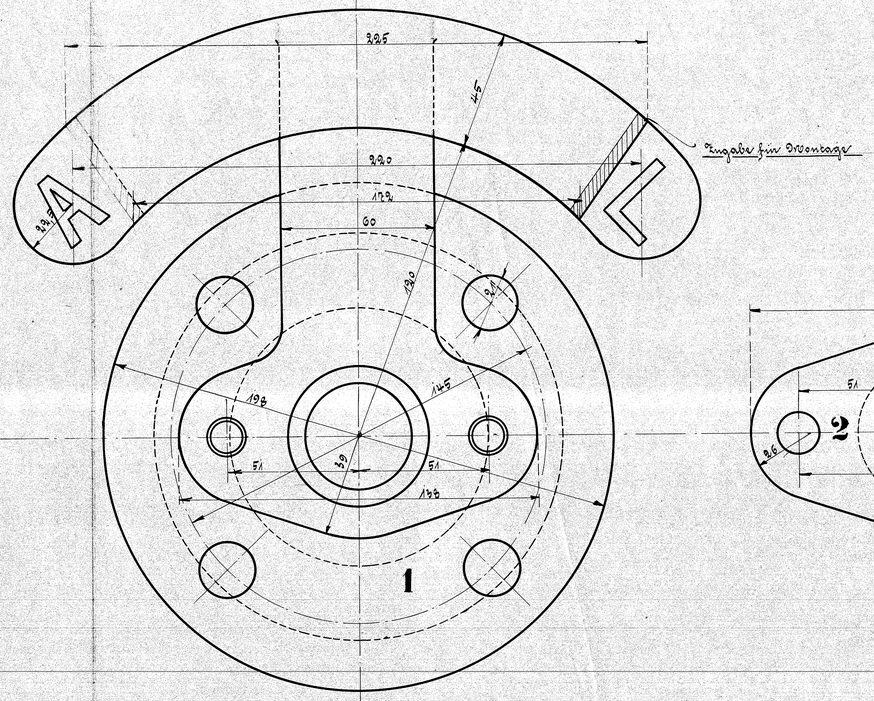

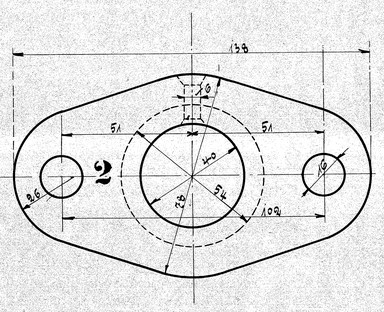

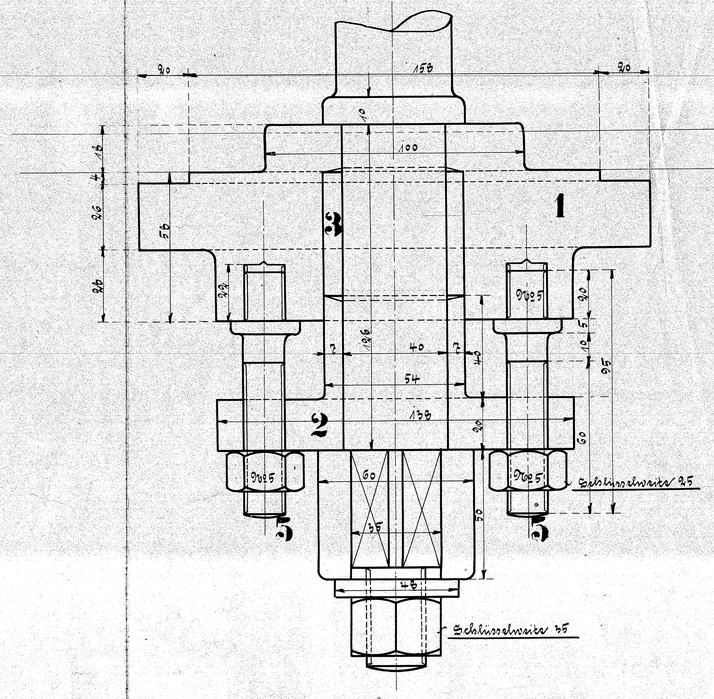

Schrauben und Muttern nachdänischer Tabelle

Ausführung für eine Lokomotive.					Material-Bestellung für eine Lokomotive		Fertig-Gewicht
Stückzahl	Benennung	Nummer	Material	Bemerkung	Zeichen / Pos.	Dimensionen und Modellzeichen	kg:
1	Regulatorstopfbüchsengehäuse	1	G. E.				
1	Stopfbüchse	2	R. G.				
1	Dichtung	3					
1	Vorlegescheibe m. Haken	4	Fl. E.				
2	Stiftschrauben m. Muttern No 5	5	" "				
4	Stiftschrauben m. Muttern No 6	6	" "				

Regulatorstopfbüchse.

zu der C 1 3/4 Tender-Lokomotive

für die Ostsjaellandske Eisenbahn

Fabr.-No 10031-32

Zeichn. No 64