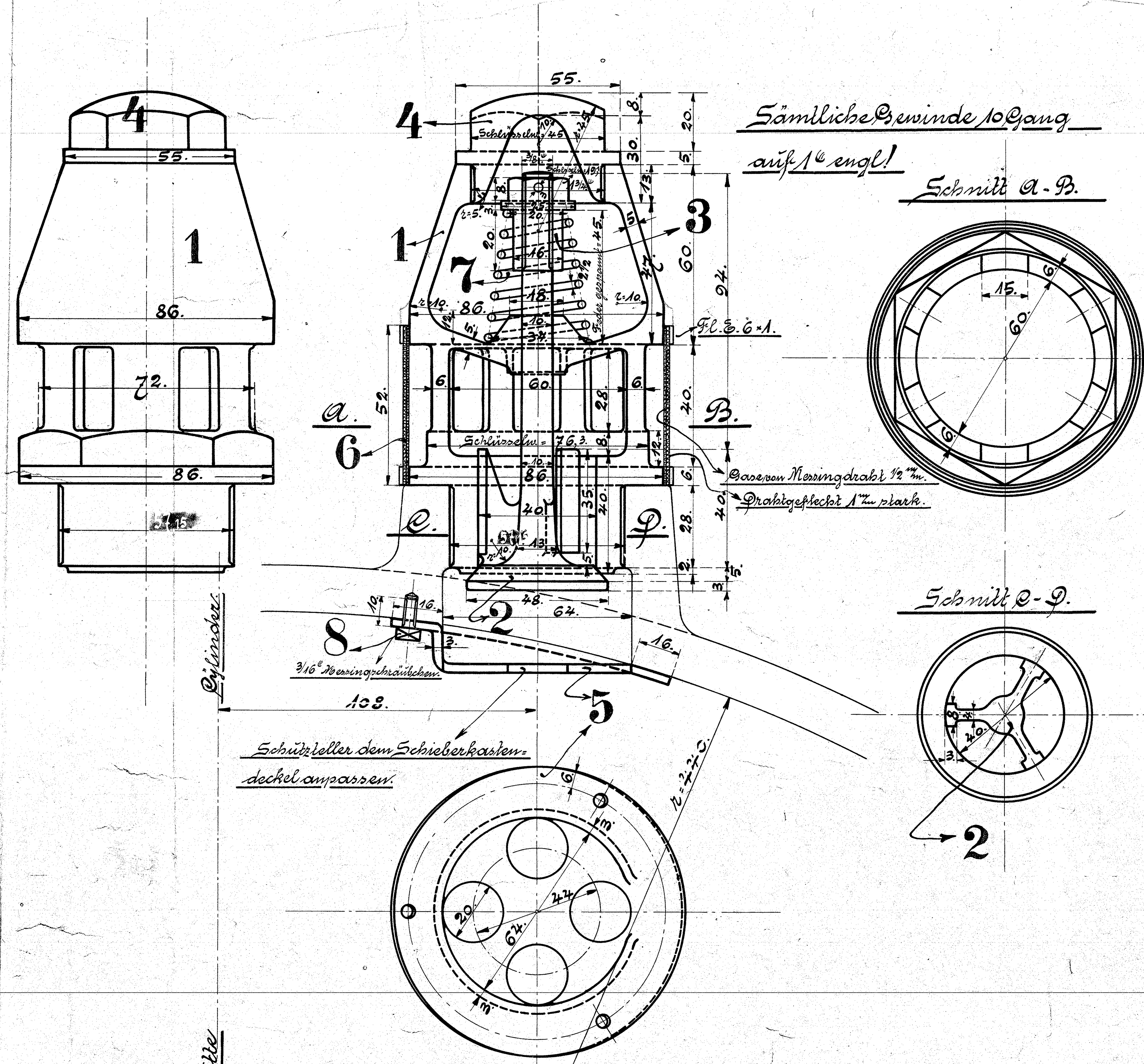

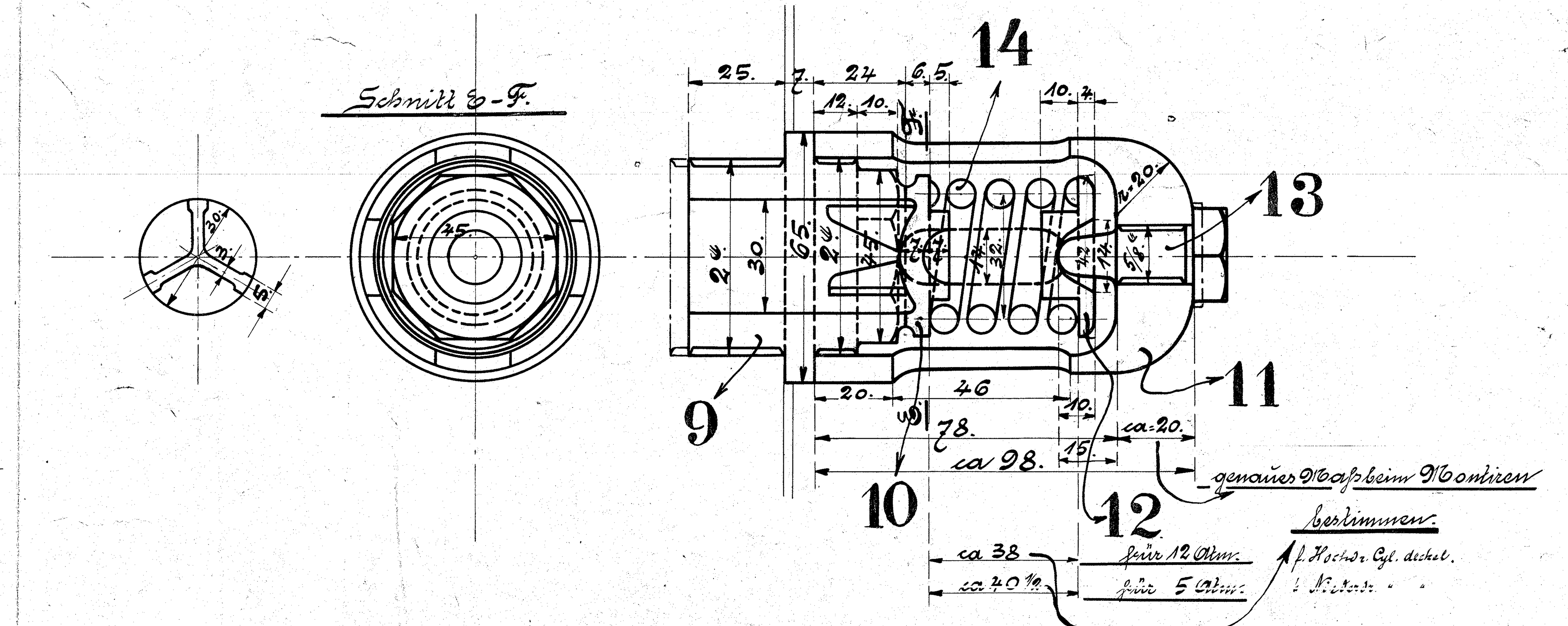

Ausführung für eine Locomotive.

Stückzahl.	Gegenstand.	Pos. No	Modell No	Bemerkungen.	Material.
2	Ventilgehäuse	1			Rotguss.
2	Luftventile	2			Rotguss.
2	Stellmuttern mit Splint	3			Rotguss.
2	Verschlussmuttern	4			Rotguss.
2	Schutzteller	5			[illegible]
2	Staubfänger compl.	6			Messingdrahtgase Messingdrahtgeflecht.
2	Federn	7			Stahl.
6	Schräubchen 3/16".	8			Messing.
8	Stutzen	9			Rotguss.
8	Ventilteller	10			Rotguss.
8	Ventilgehäuse	11			Rotguss.
8	Druckscheiben	12			Rotguss.
8	Druckschrauben zum Regulieren.	13			Stahl.
8	Federn	14			Stahl.

Luftsaug- & Wasserrückschlagventile

zu den 1C (3/4) gek. Tender-Lokomotiven

für die Östsjaellandske-Eisenbahn.

Fabr.-No 10031-32.

Zeichnung No