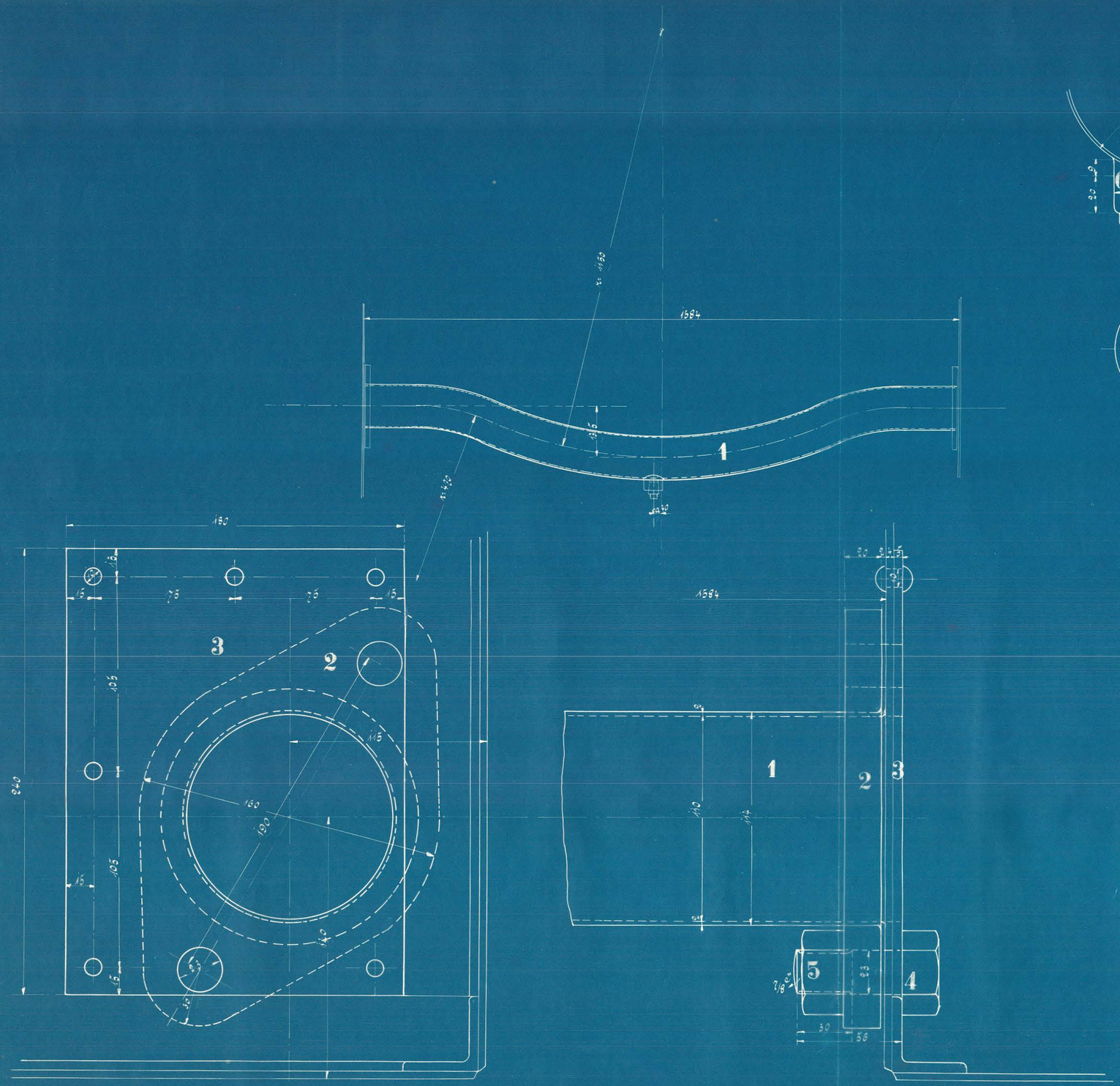

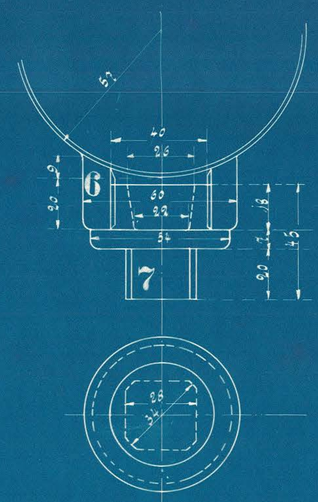

Ausführung für eine Lokomotive.					Material-Bestellung für eine Lokomotive		Fertig-Gewicht
Stückzahl	Benennung	Nummer	Material	Bemerkung	Zeichen Nr.	Dimensionen und Modellzeichen	kg:
1	Verbindungsrohr	1	H				
2	Flanschen	2	Fl. E				
2	Unterlagen	3	" "				
4	Schrauben	4	" "				
4	Muttern	5	"				
1	Sattelstück	6	R S				
1	Verschlußschraube	7	" "				

Schrauben nach dänischer Tabelle.

HENSCHEL & SOHN
CASSEL

Verbindungsrohr zwischen den beiden oberen Wasserkästen zu den 1C (2/4) Heißd. Tender Lokomotiven f. d. Ostsjaellandske Eisenbahn, Kopenhagen.

Fabr.-Nr. 10031/32 Zeichnung Nr. 241 A