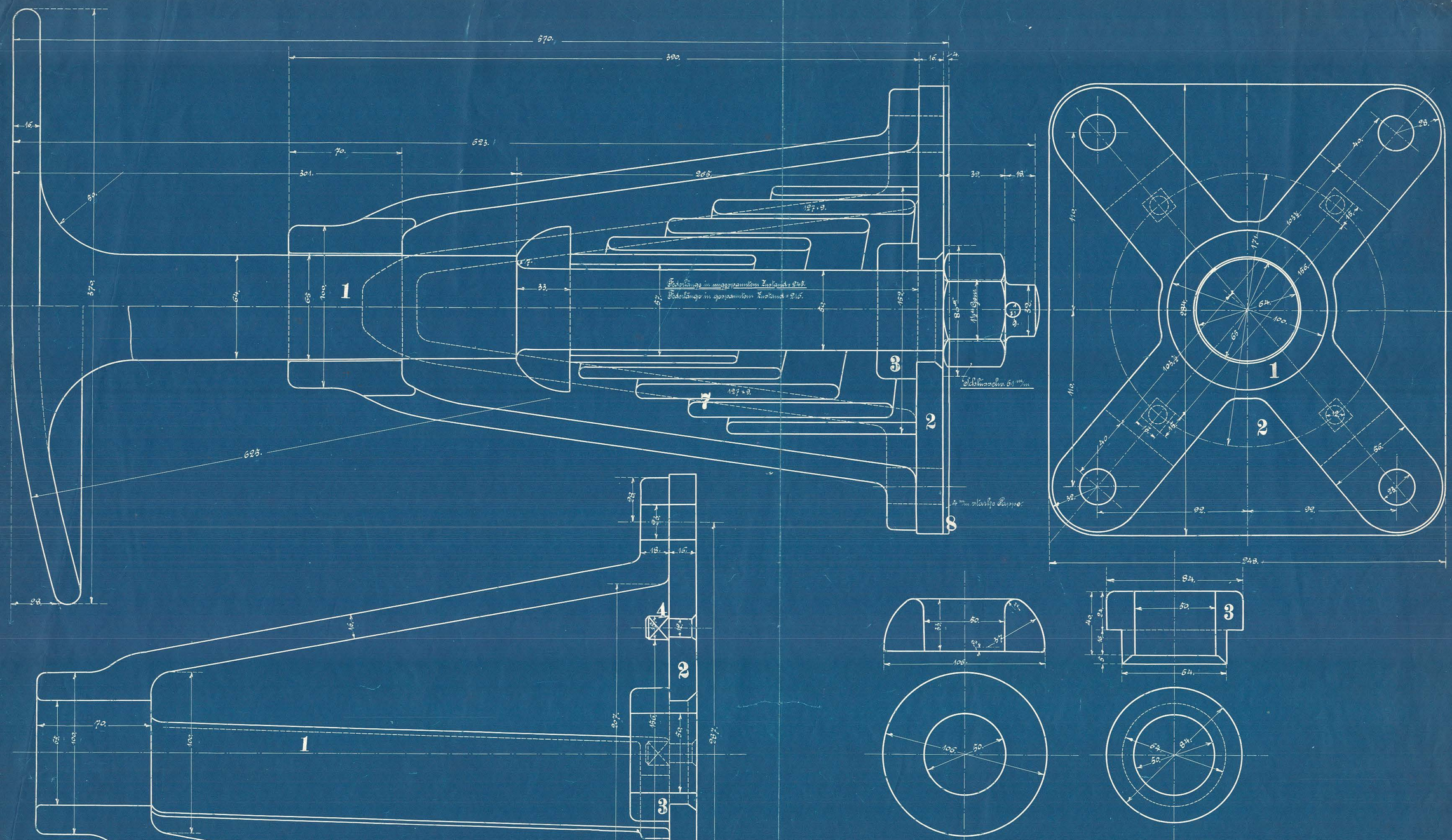

Ausführung für eine Lokomotive.

Stückzahl	Benennung	Nummer	Material	Bemerkung	Bestellverm.	Modellzeich.
2	Stoßbuffer	1	S. E.		fertig auswärts bestellt.	
2	Platten	2	"			
2	Führungen	3	"			
8	Stifte	4	"			
8	Schrauben Nr. 7.	5	"			
8	Muttern " "	6	"			
2	Federn	7	St.		fertig auswärts bestellt.	
2	Pappe-Unterlagen	8				

3/4 gek. Tender-Lokomotiven
für die Ostsjaellandske Eisenbahn.

Stoßbuffer.

Fabr.-No. 10031-32

Zeichng.: Nr. 106