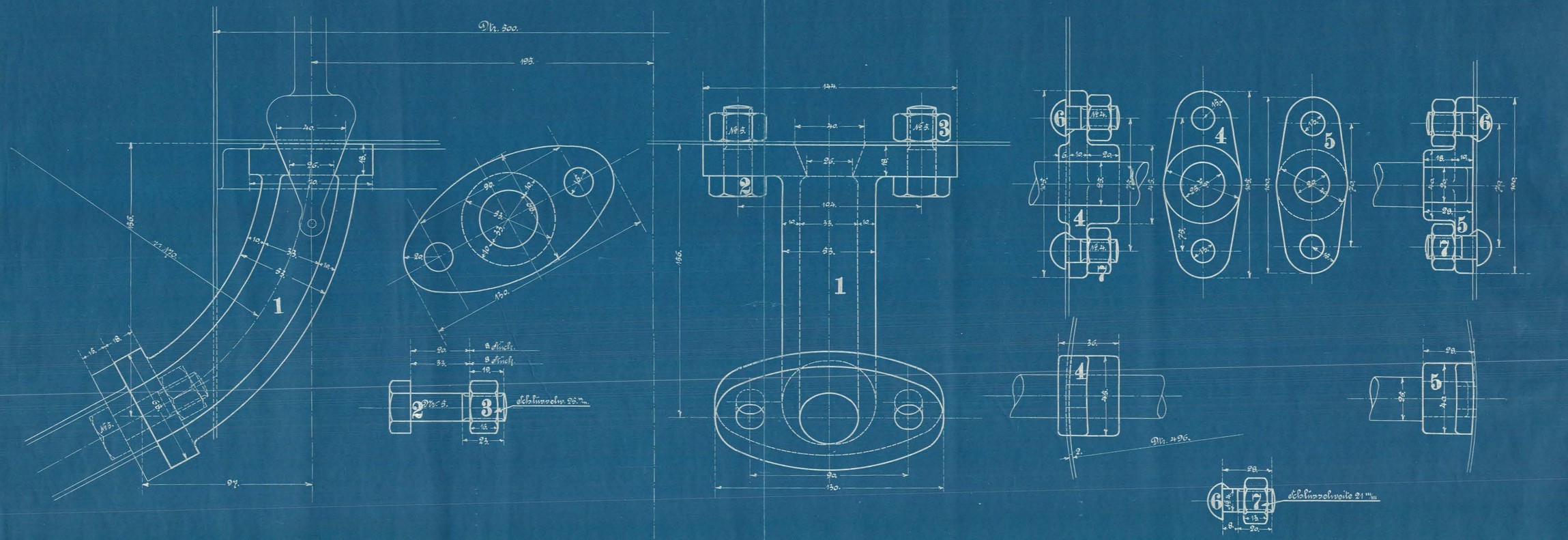

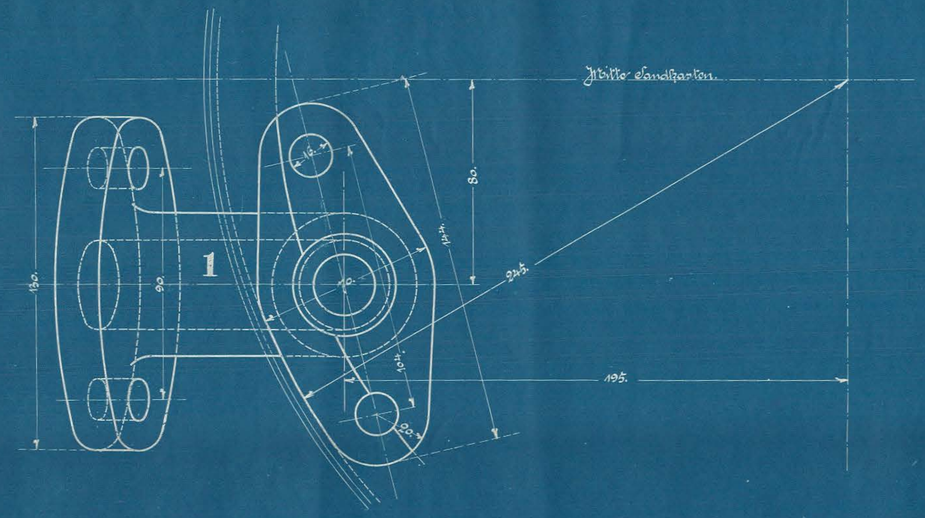

Ausführung für eine Lokomotive:

Stück-zahl	Benennung	Nummer	Material	Bemerkung	Bestellverm.	Modellzeich.
4	Sandstreurohre. 2 rechts, 2 links.	1	G. E.			V68 x 69a
16	Schrauben Nr. 5. versch. lang	2	S. E.			
16	Muttern dazu Nr. 5.	3	"			
1	Lager	4	G. E.			
1	Lager	5	"			
4	Schrauben Nr. 4.	6	S. E.			
4	Muttern Nr. 4.	7	"			

32 gek. Tender-Lokomotive
für die Ostjavanische Eisenbahn

Gußteile zum Sandkasten.

Fabr. No 10031-32.

Zeichng. Nr. 72.