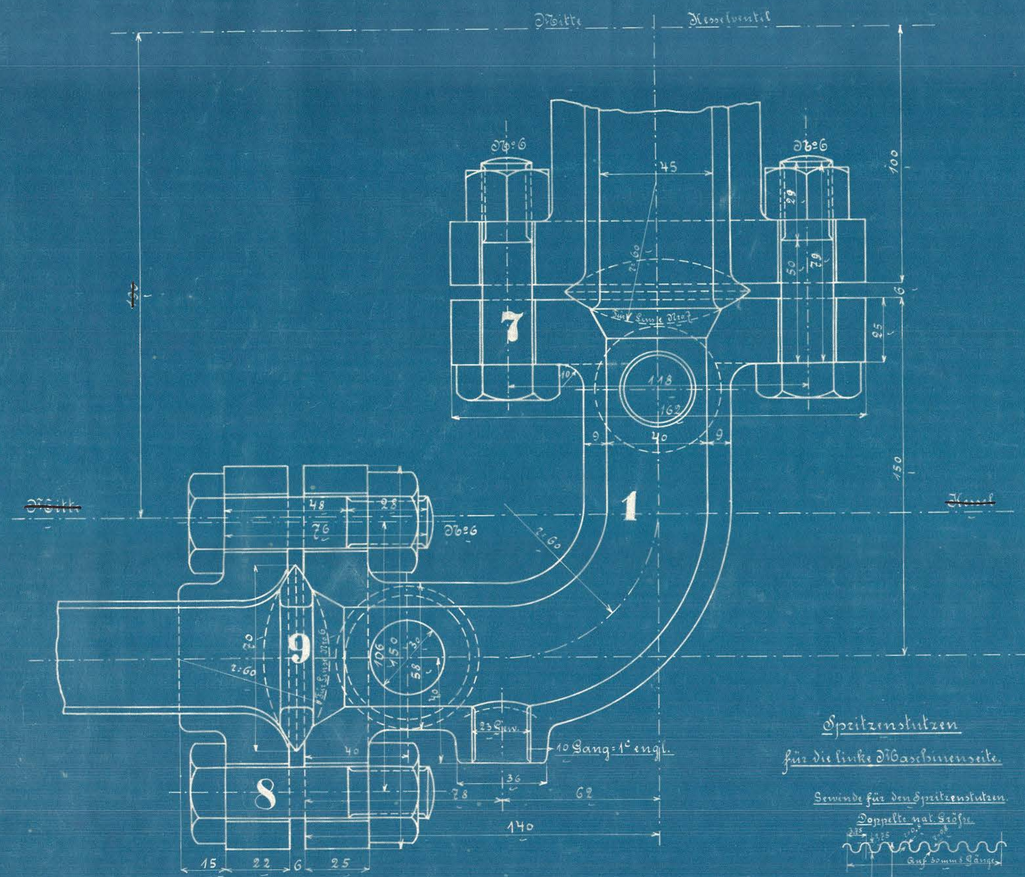

Spritzenstutzen
für die linke Maschinenseite.

Gewinde für den Spritzenstutzen.
Doppelte nat. Größe.

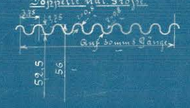

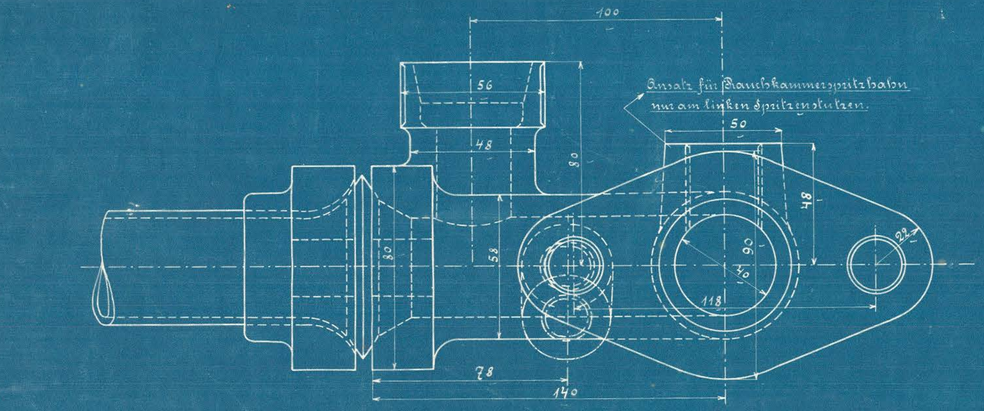

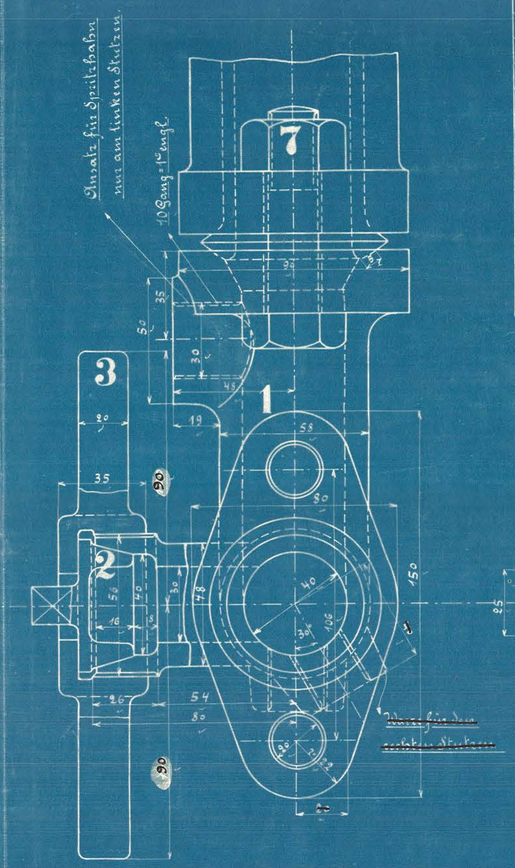

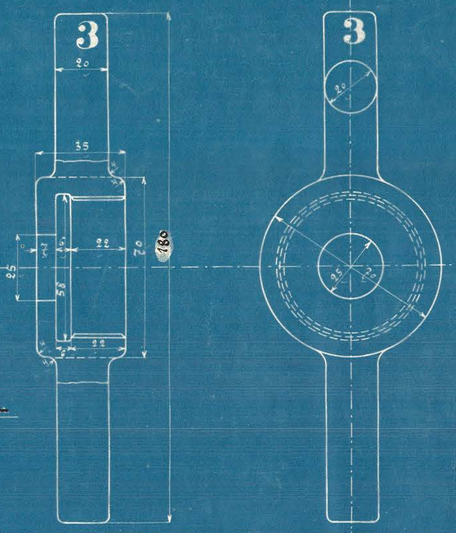

Ausführung für eine Lokomotive.					Material Bestellung für eine Lokomotive.	
Stückzahl	Benennung	Nummer	Material	Bemerkung	Zeichen Pos.	Dimensionen und Modellzeichen
2	Spritzenstutzen 1 St. mit Ansatz für linke Seite. 1 St. ohne Ansatz für rechte Seite	1	R. G.			
2	Conuse	2	" "			
2	Verschlußhebel	3	" "			
1	Rauchkammerspritzhahn	4	" "			
1	Hahnkegel	5	" "			
1	Überfallmutter	6	" "			
4	Schrauben m. Mutter	7	Fl. S.			
4	" " "	8	" "			
2	Linsen	9	R. G.			
1	Mutter	10	" "			
1	Scheibe	11	" "			

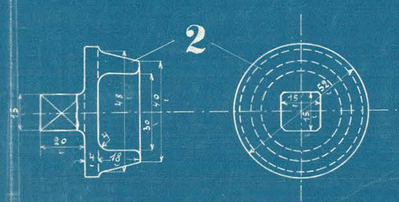

Rauchkammerspritzhahn
für den linken Stutzen.

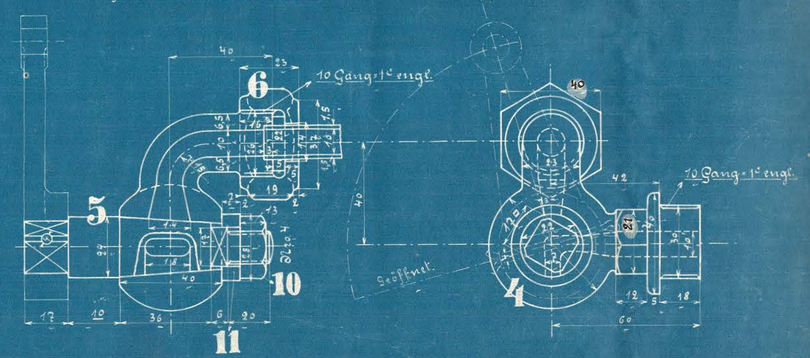

Rauchkammerspritzhahn Spritzenstutzen.

Spritzenstutzen u. Rauchkammerspritzhahn.
zu den 3/4 gek. Tenderlokomotiven
für die Ostsjaellandske Eisenbahn.
Zeichnung No 46
Fabr. No 10031-32.