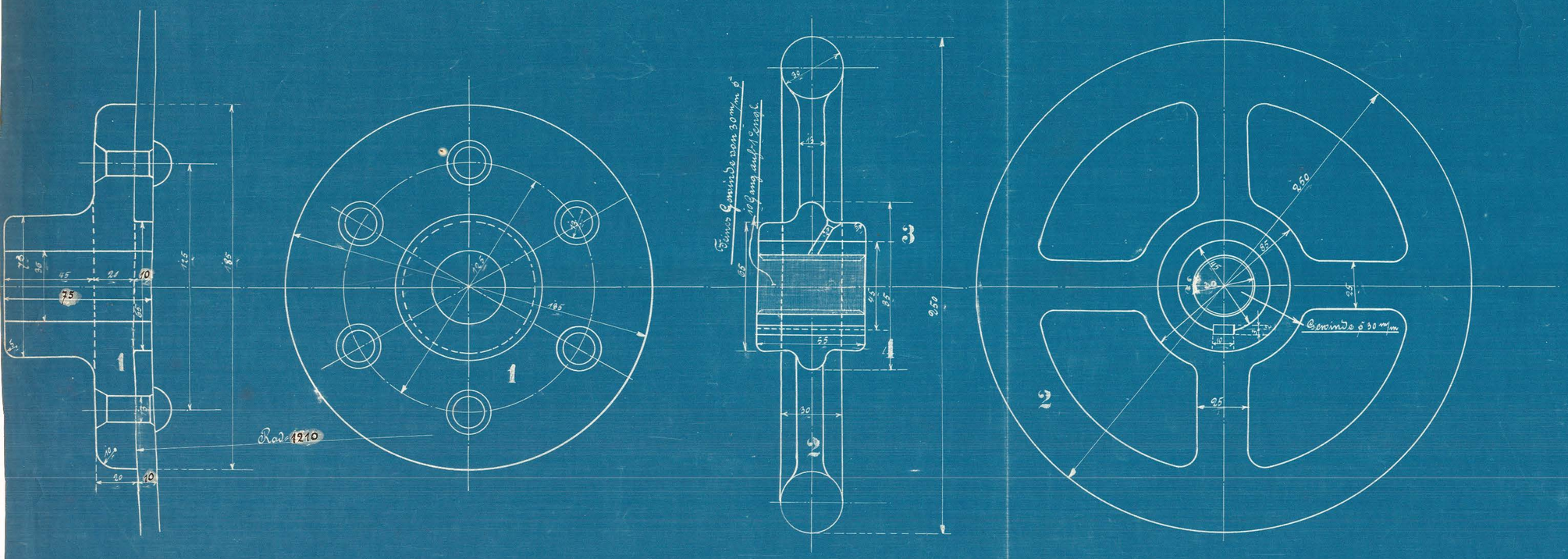

Ausführung für eine Lokomotive.					Mat.-Best. für eine Lok.	
Stückzahl	Benennung.	Nummer	Material	Bemerkung	Zeich. Pos.	Dimensionen und Modellzeichen.
1	Führung.	1	G. E			
1	Handrad.	2	"			
1	Metallfutter	3	R.G			
1	Keil	4	St.			

Gußteile zur Rauchkammertür

zu den 3/4 gek. Tender-Lokomotiven

für die Ostsjaellandske Eisenbahn.

Fabr. Nr 10031-32 Zeichnung No 23A