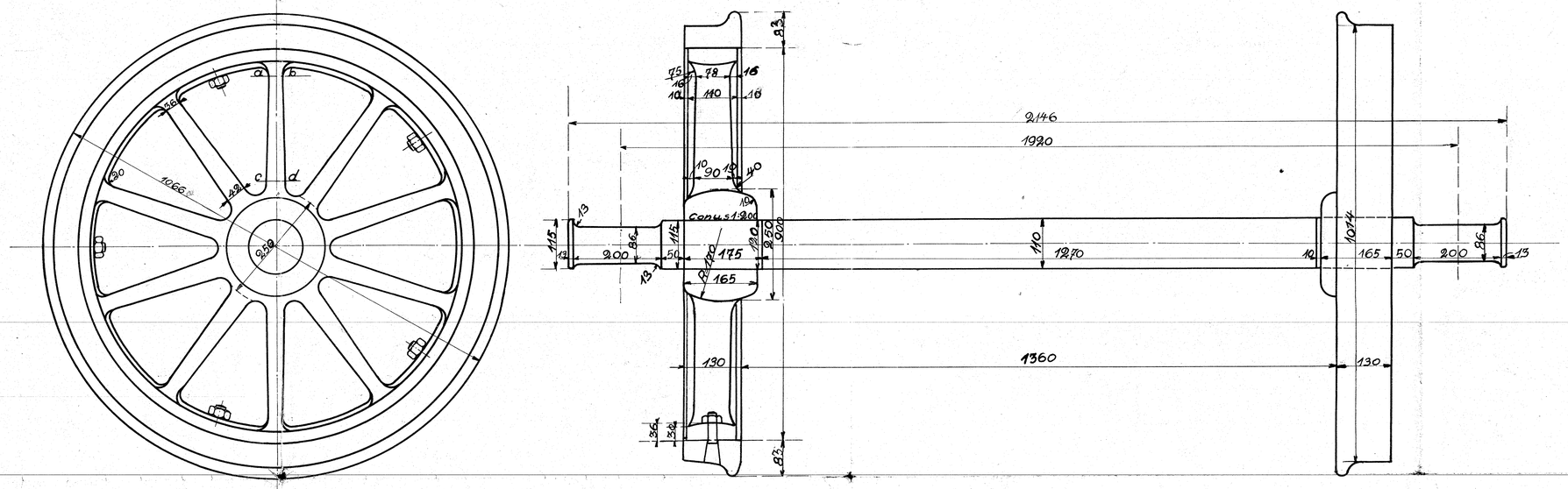

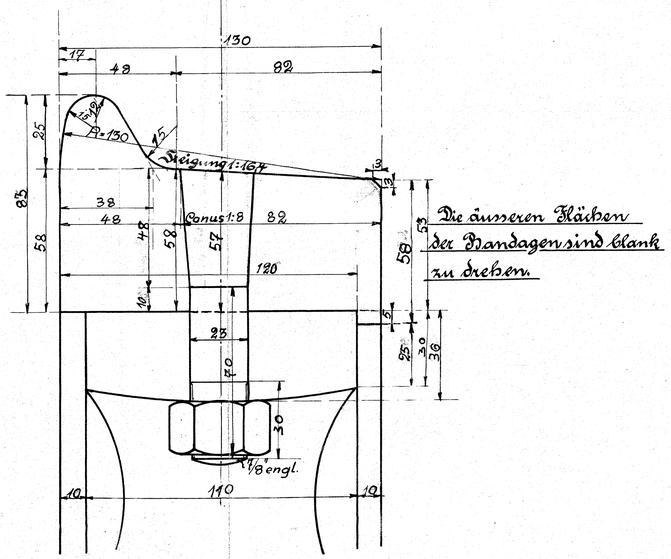

Schnitt a–b

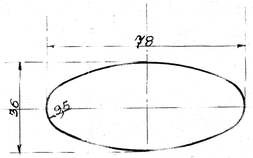

Schnitt c–d.

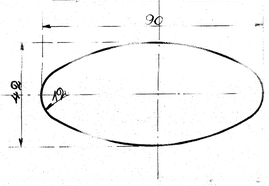

Tender Radsatz.