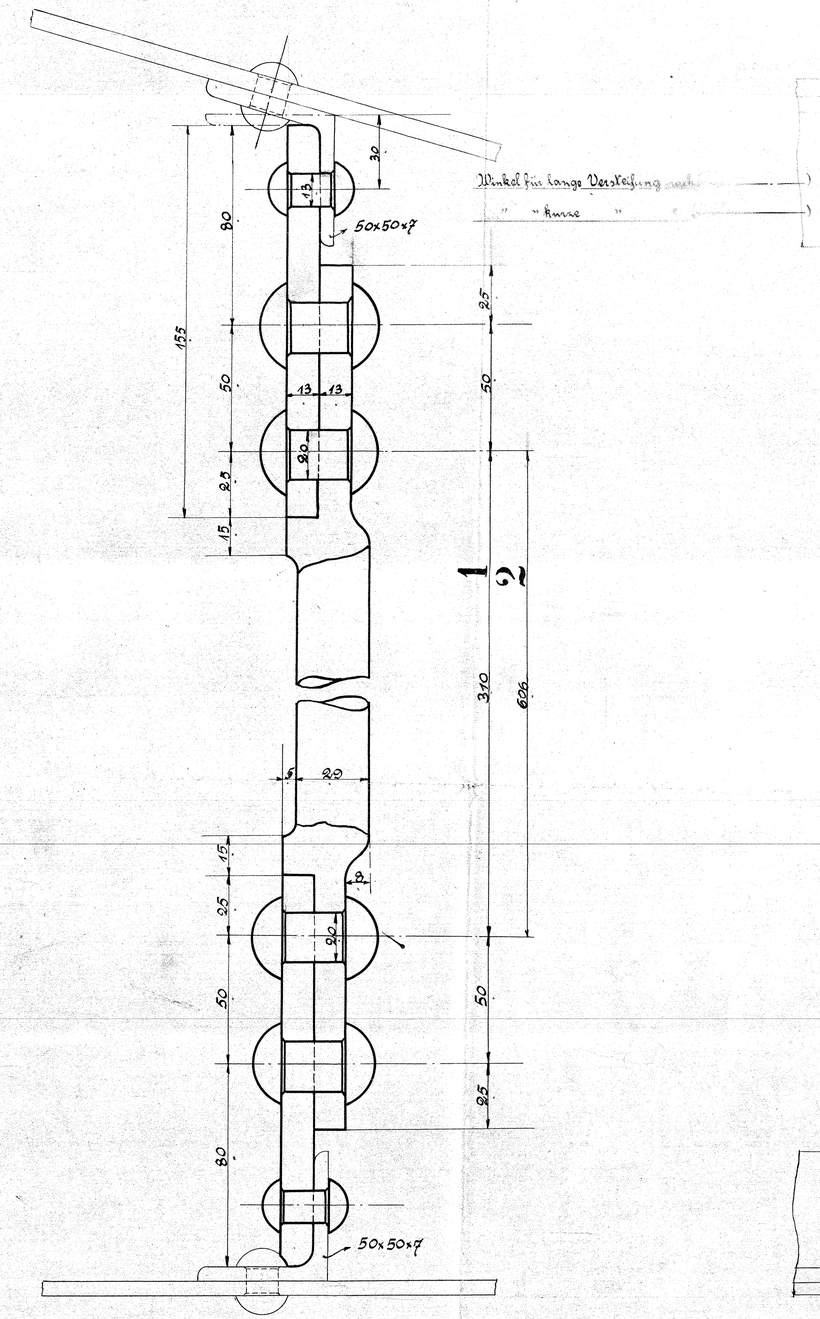

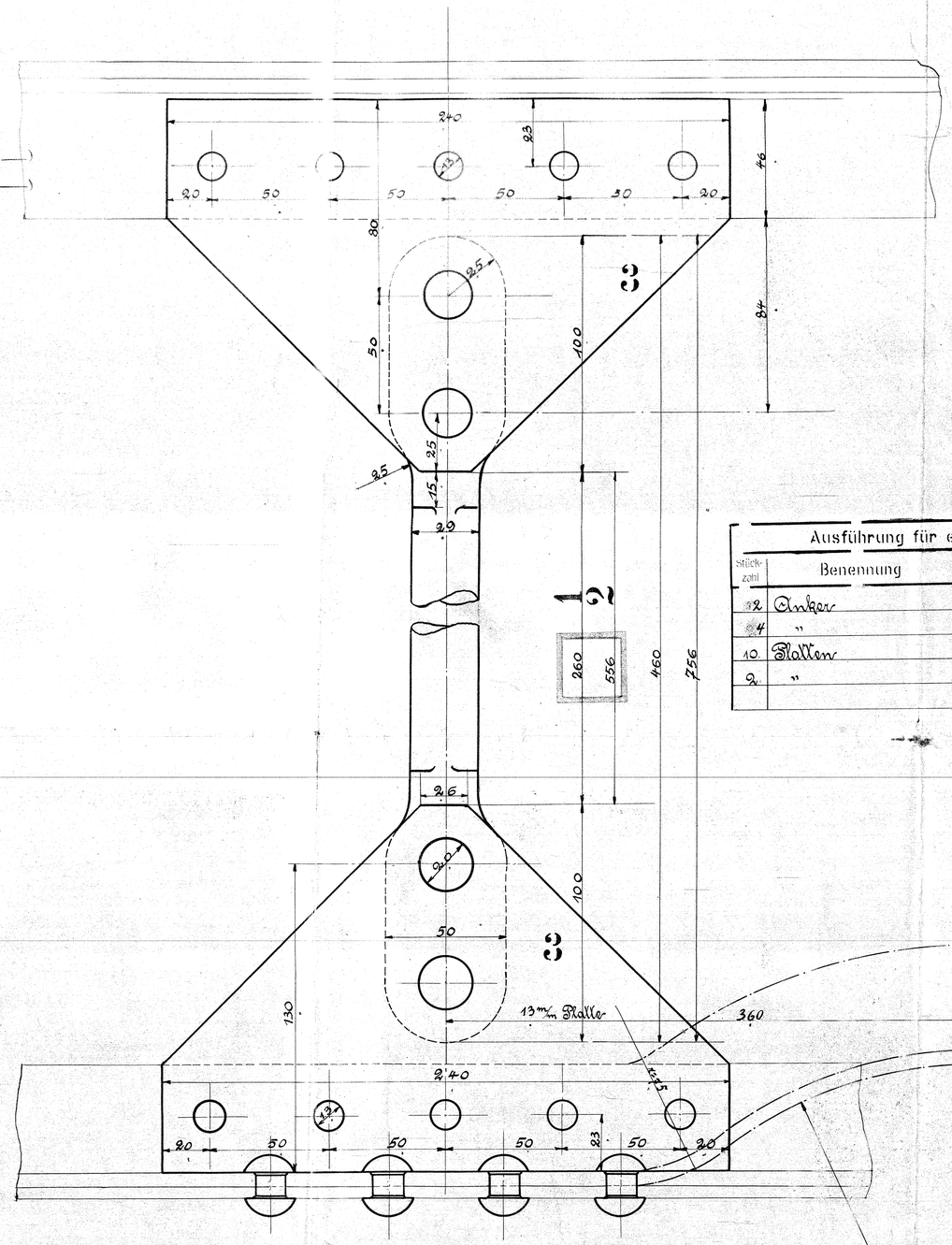

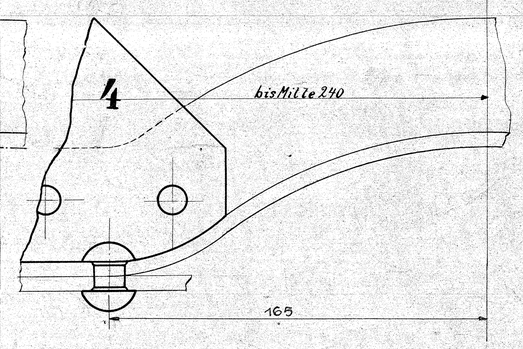

Ausführung für einen Tender.					Material-Bestellung für einen Tender.		Fertig-Gewicht
Stückzahl	Benennung	Nummer	Material	Werkstatt	Dimensionen und Modellzeichen	Zeichn. Pos.	kg.
2	Anker	1	Fl. E				
4	"	2	" "				
10	Platten	3	" "				
2	"	4	" "				

Versteifung

zum Wasserkasten.

29/IV. 12.

501 D