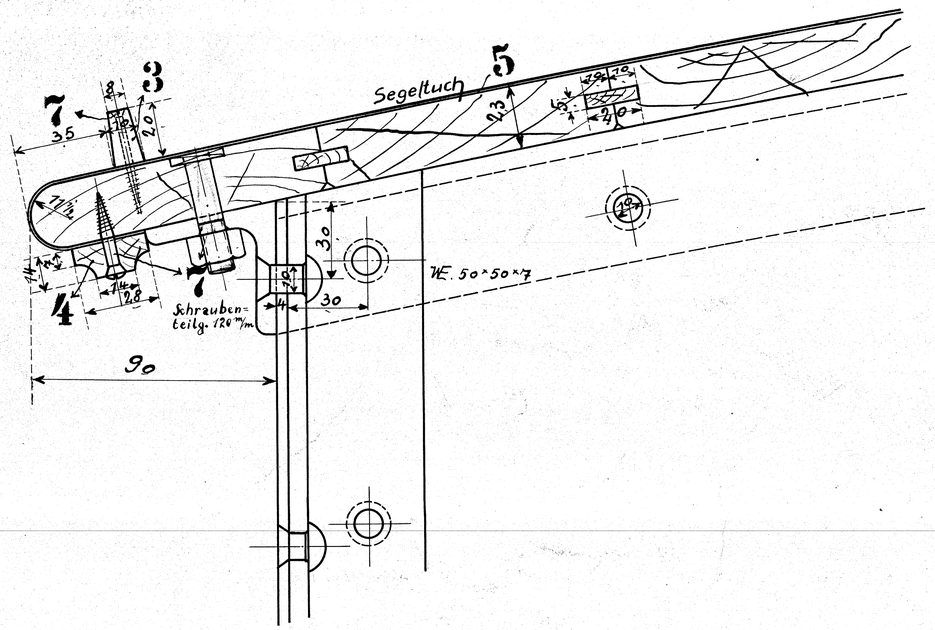

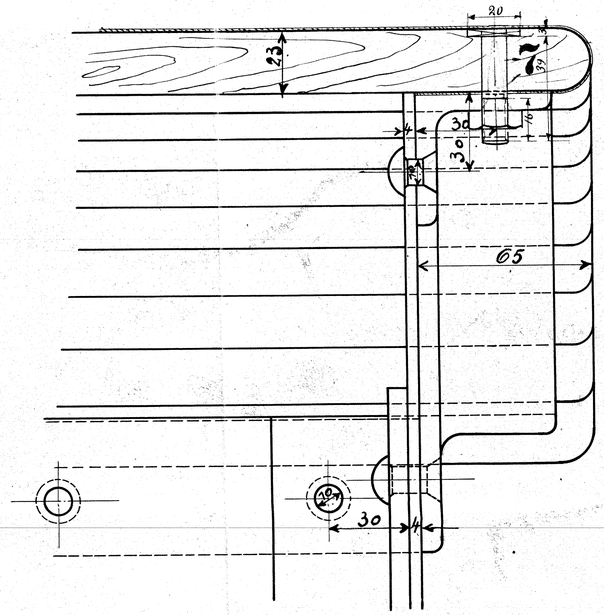

Schnitt l-m.

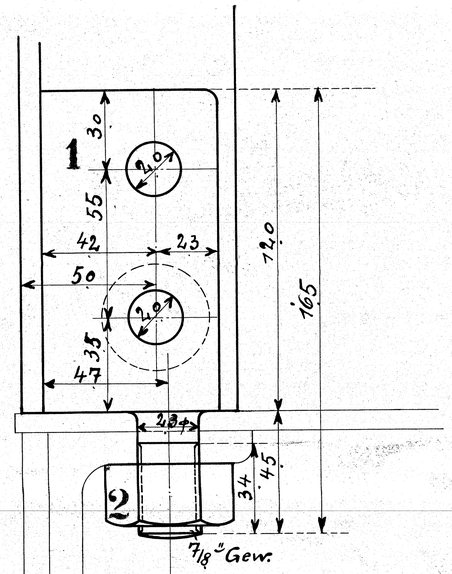

Schnitt p-q.

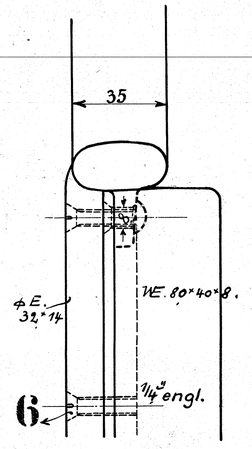

Schnitt e-f.

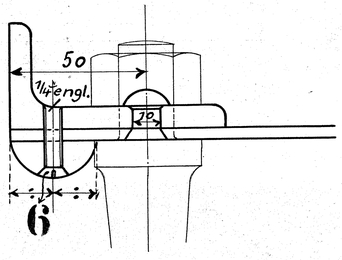

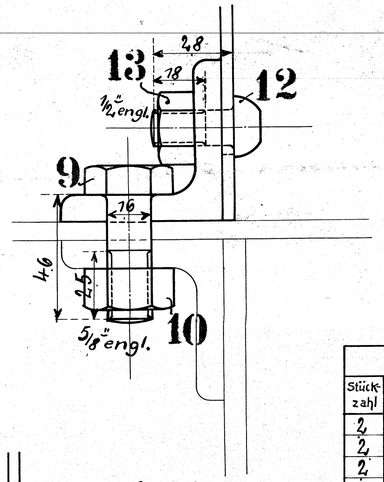

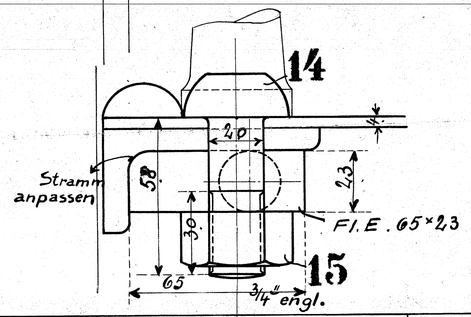

Schrauben u. Muttern nach dänischer Tabelle!

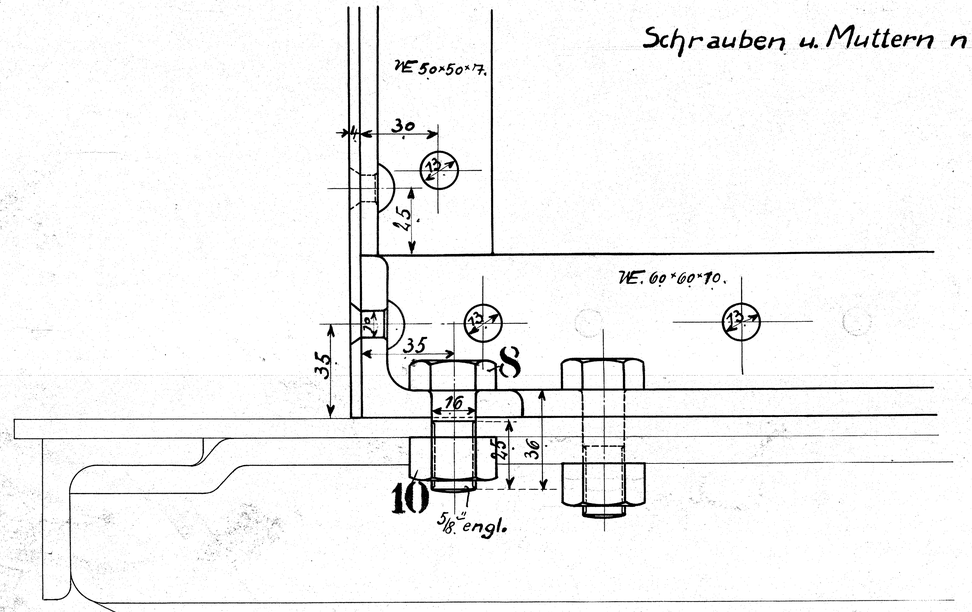

Schnitt g-h.

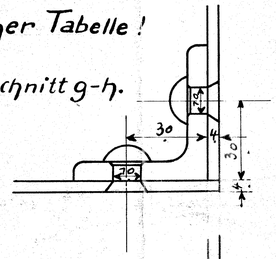

Schnitt i-k.

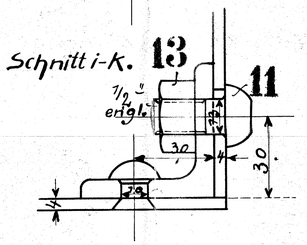

Schnitt n-o.

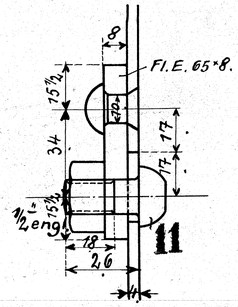

Ausführung für eine Lokomotive.					Material-Bestellung für eine Lokomotive.		Fertig-Gewicht
Stückzahl	Benennung	Nummer	Material	Werkstatt	Zeichnen Pos.	Dimensionen und Modellzeichen	Kg:
2	Befestigungseisen	1	Fl. E.				
2	Muttern 7/8" engl.	2	" "				
2	Holzleisten	3	Holz				
3	dto.	4	"				
1	Segeltuchdecke	5	Segeltuch				
Div.	vers. Schrauben 1/4"	6	Fl. E.				
90	Muttern Schrauben 3/8"	7	" "				
26	Schrauben 5/8" engl.	8	" "				
8	dto.	9	" "				
34	Muttern 5/8" engl.	10	" "				
34	Schrauben 1/2" engl.	11	" "				
12	dto.	12	" "				
46	Muttern 1/2" engl.	13	" "				
2	Schrauben 3/4" engl.	14	" "				
2	Muttern 3/4" engl.	15	" "				

Details zum Führerhaus.

G. vom 17. 5. 12.
R.

164 A