Schnitt A-B-C.

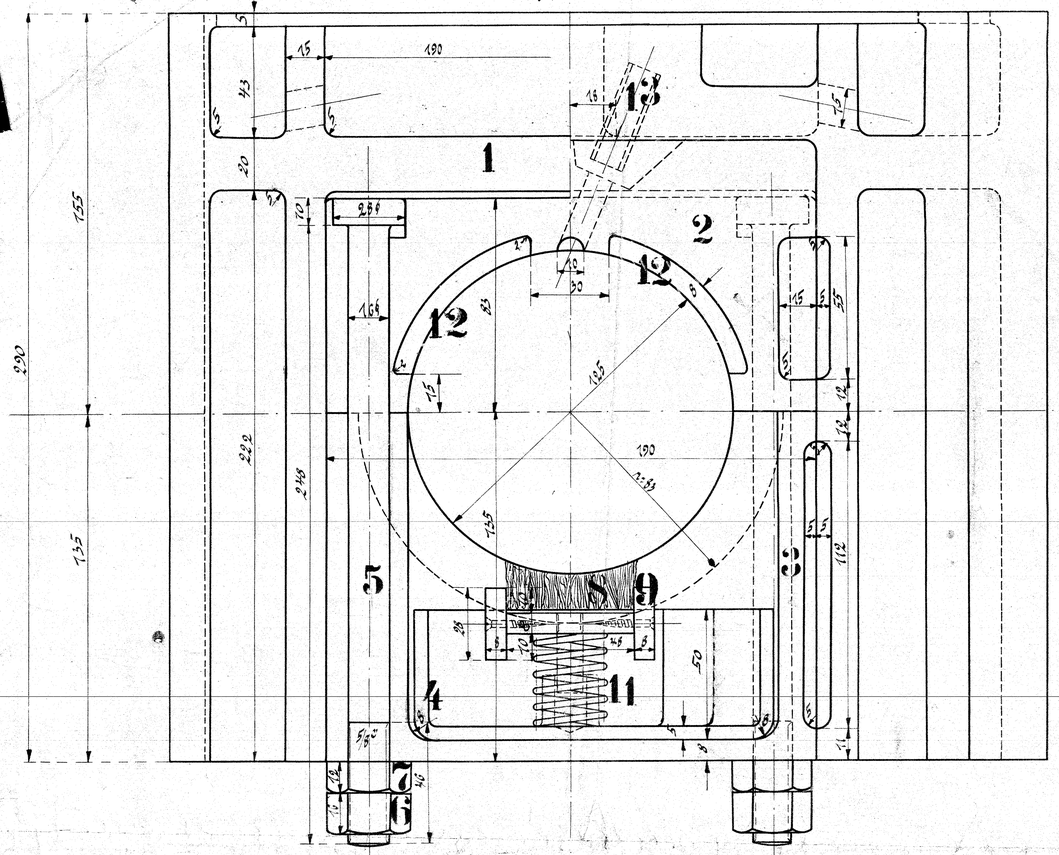

Rechtes Lager gezeichnet!

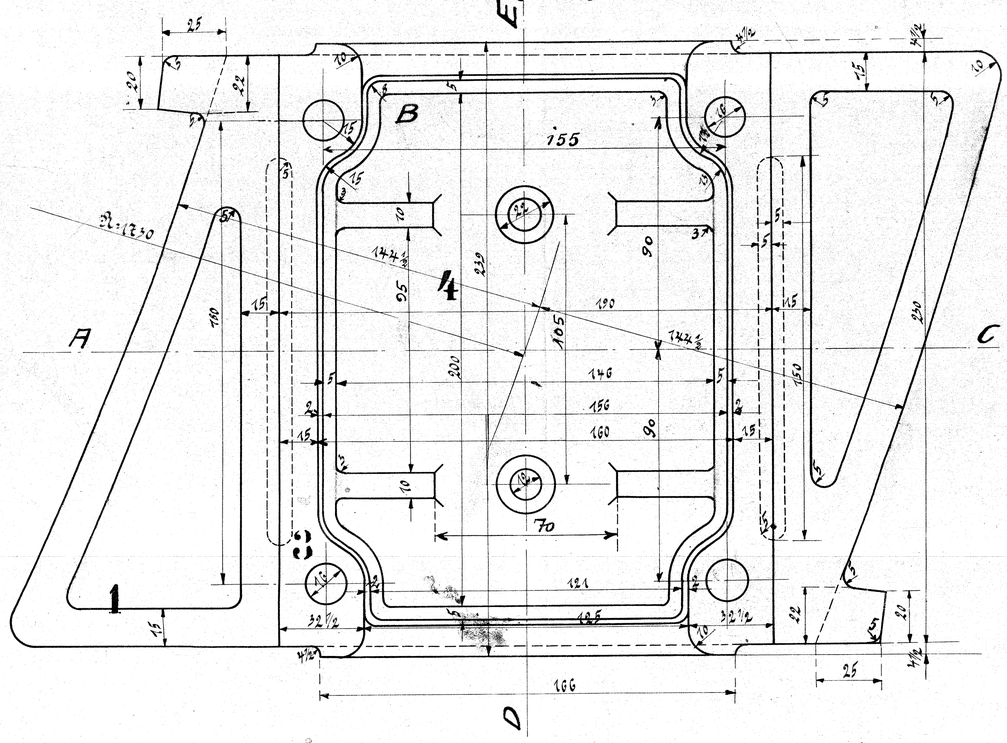

Schnitt D-E.

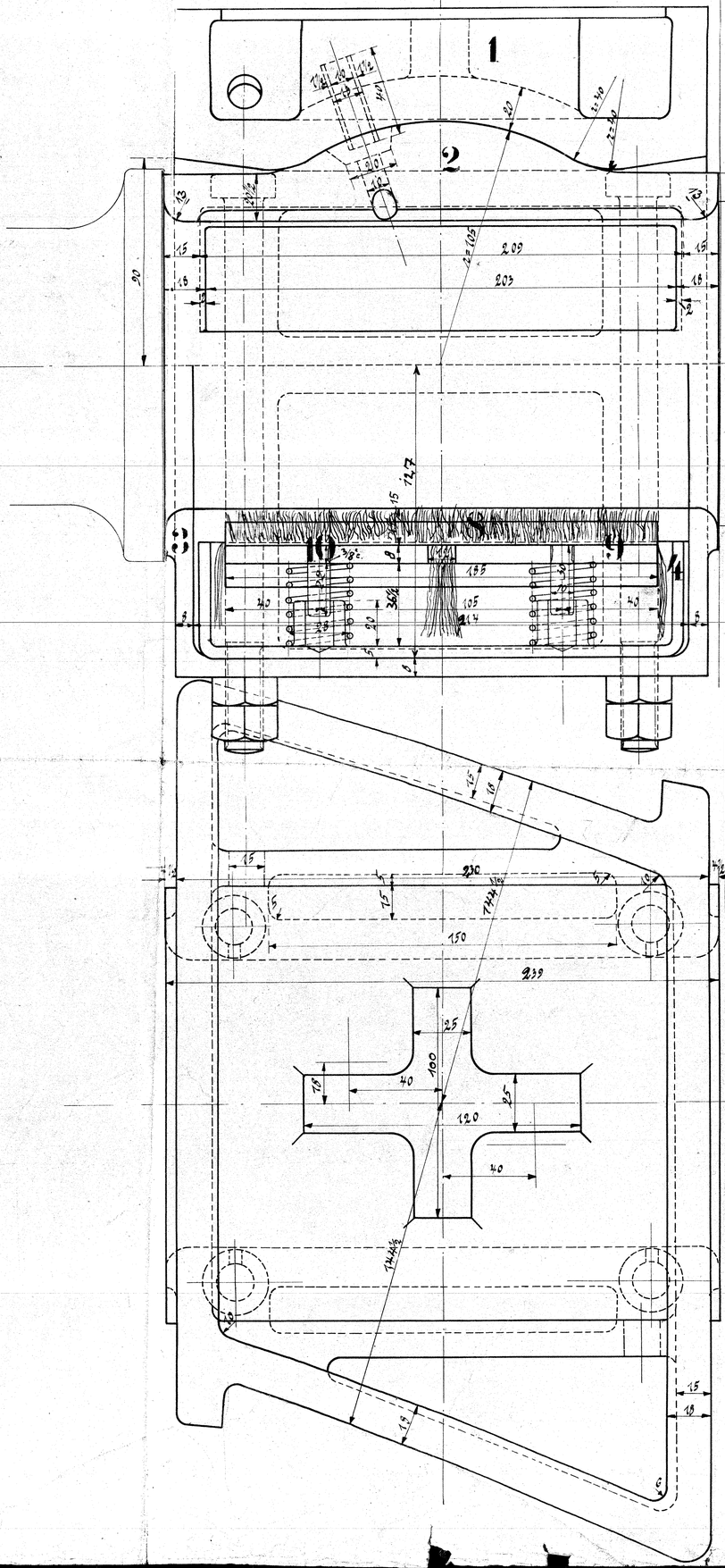

Ausführung für eine Lokomotive					Material-Bestellung für eine Lokomotive		Fertig Gewicht
Zahl	Benennung	Nummer	Material	Werkstatt	Zeichen Pos.	Dimensionen und Modellzeichen	Kg.
2	Achslagerkasten 1 rechts 1 links	1	St. G.				
2	Lagerschalen	2	R. G.				
2	Achslager-Unterteile	3	G. E.				
2	Schmierkästen	4	"				
8	Schrauben 5/8"	5	Fl. E.				
8	Muttern dazu	6	"				
2	Schmierpolster	8	Plüsch				
2	Holzgestelle	9	Hartholz				
4	Zapfen	10	Fl. E.				
4	Federn	11	St.				
4	Weissmetallausgüsse	12	W. M.				
2	Schmierschachen	13	R.				
8	Muttern 5/8"	7	Fl. E.				

Schrauben u. Muttern nach dänischen Tabellen!

Laufachslager.

136