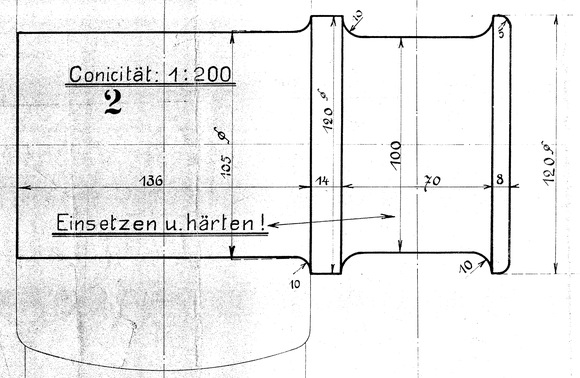

1722 von Mitte zu Mitte Kuppelzapfen

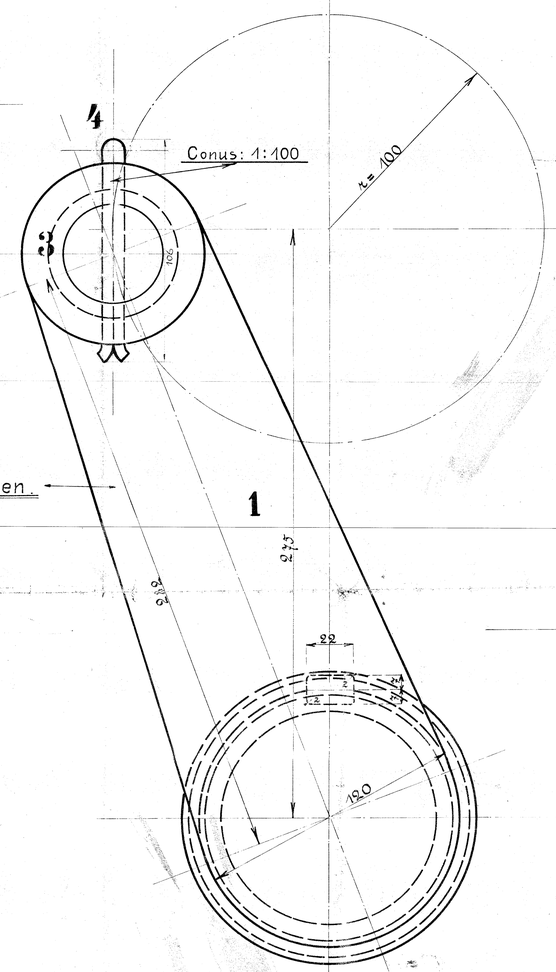

Rechter Zapfen von aussen gesehen.

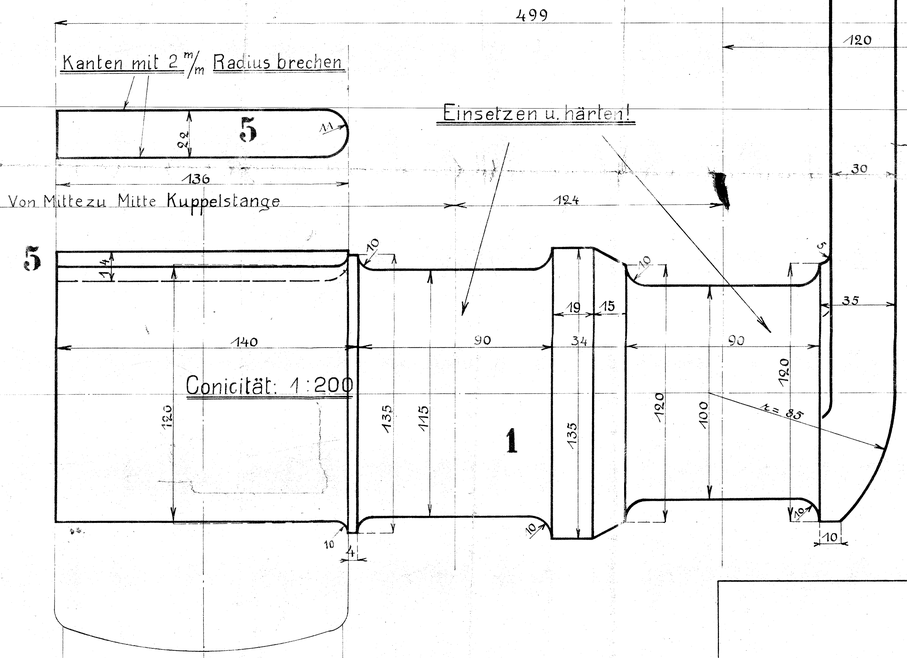

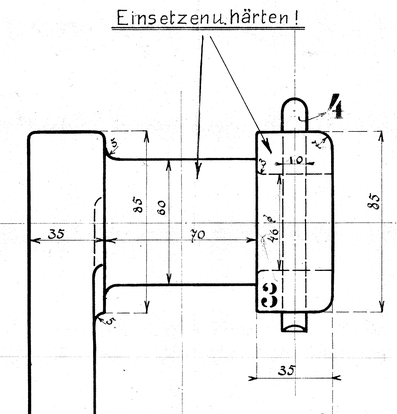

Ausführung für eine Lokomotive					Material Bestellung für eine Lokomotive		Fertig Gewicht
Stückzahl	Benennung	Nummer	Material	Werkstatt	Dimensionen und Modellzeichen	Zeichnung	kg.
2	Treibzapfen {1 rechts 1 links	1	Fl. E.				
4	Kuppelzapfen	2	„ „				
2	Splintringe	3	„ „				
2	Stifte gedreht	4	„ „				
2	Keile	5	Stahl				

Treib-u. Kuppelzapfen.

130