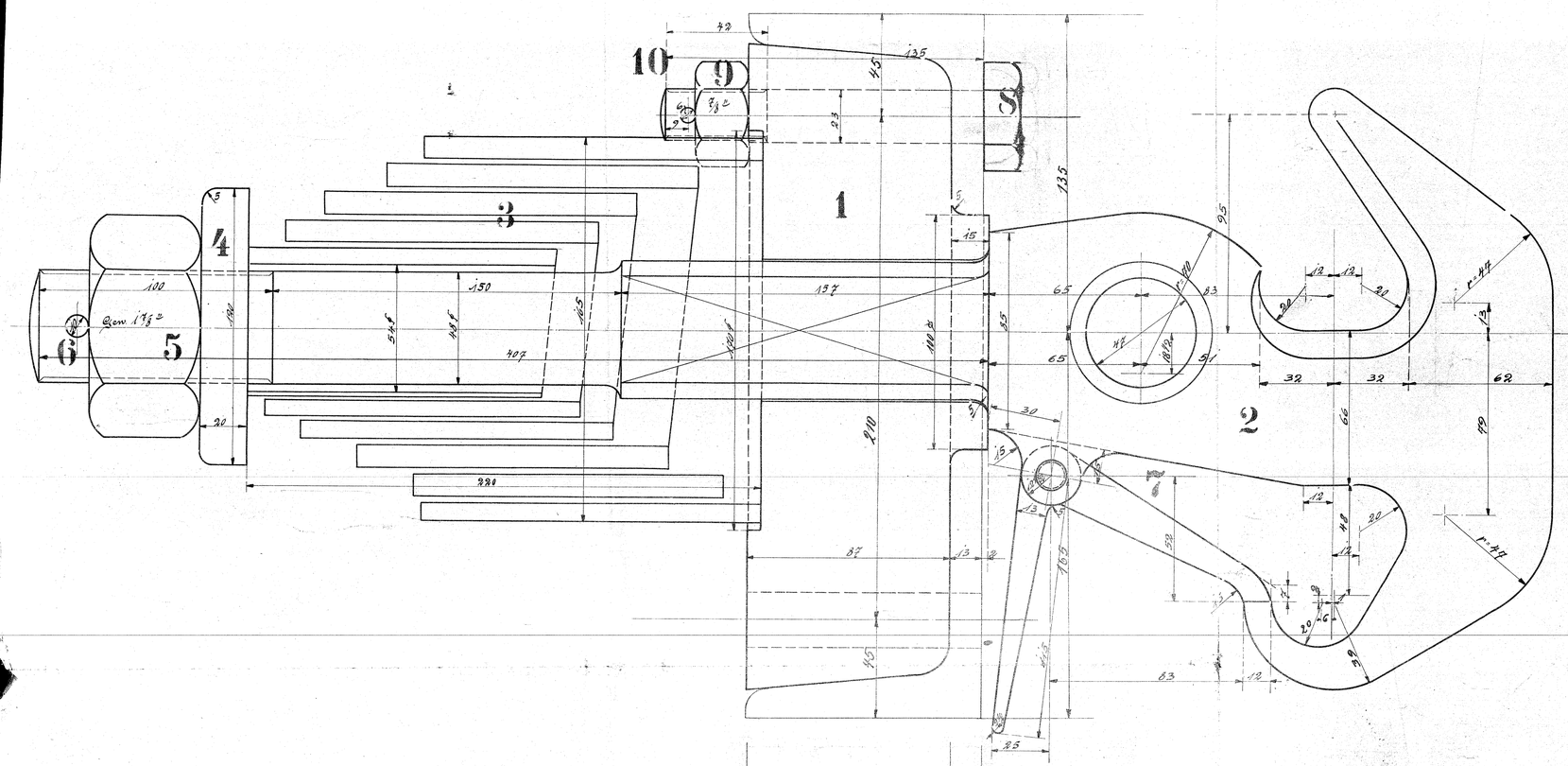

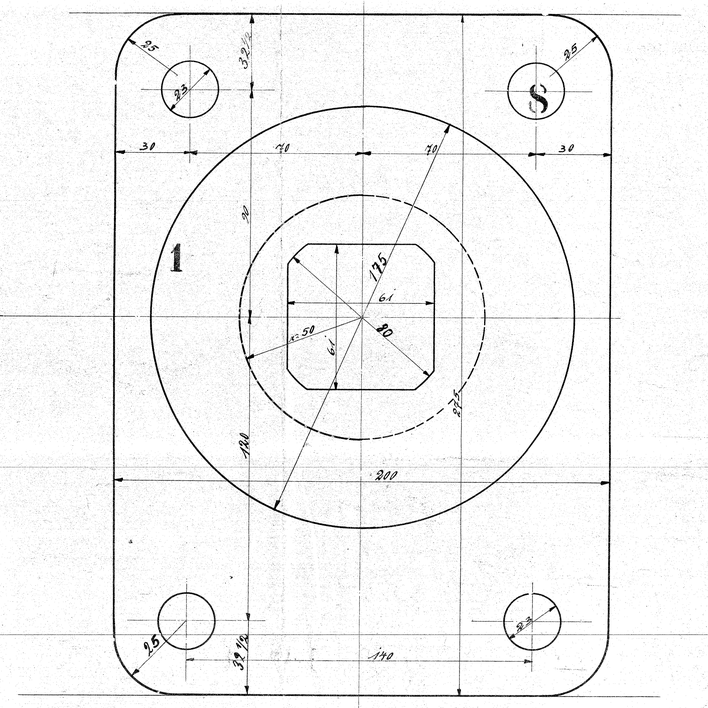

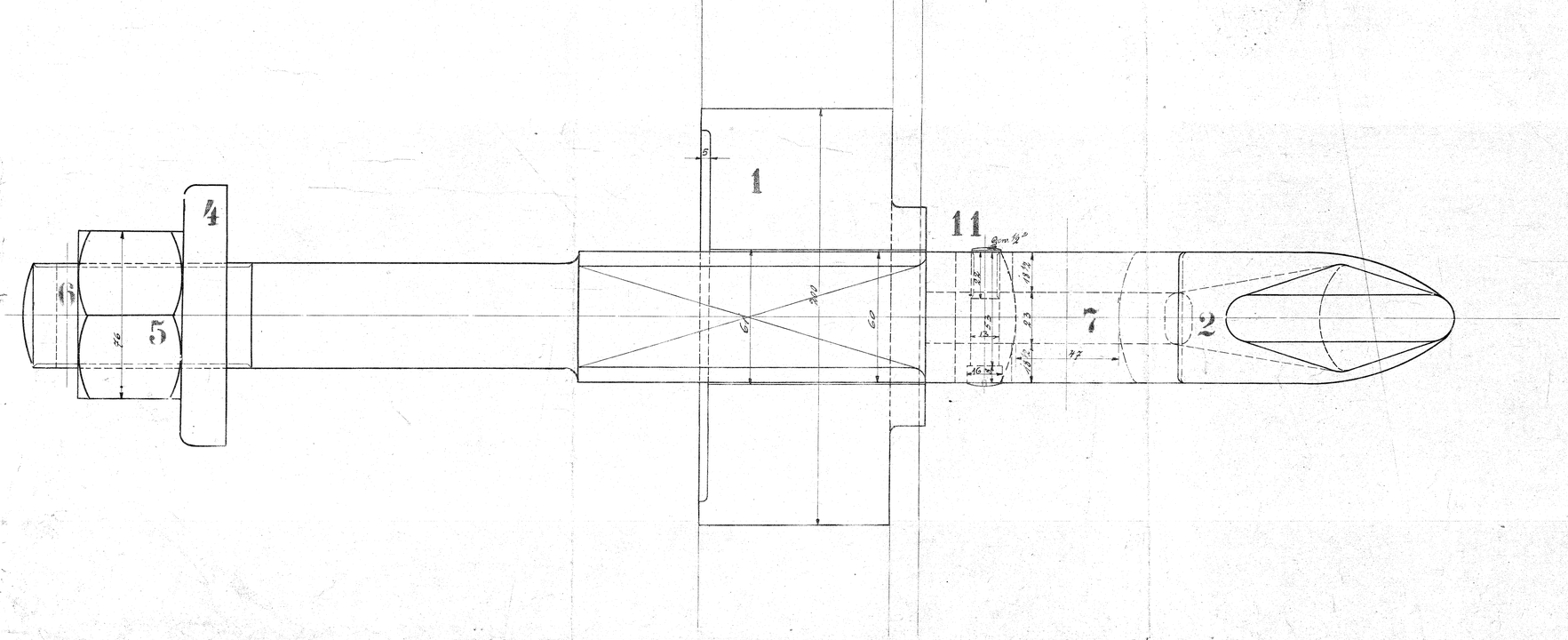

2	Führungen	1	G. E.				
2	Zughaken	2	Fl. E.			Ausw. best.	
2	Federn	3	St.			Ausw. best.	
2	Scheiben	4	Fl. E.				
2	Muttern 1⅞"	5	" "				
2	Splinte 10 mm	6	" "				
2	Klinken	7	" "			Auswärts best.	
8	Schrauben ⅞"	8	" "				
8	Muttern "	9	" "				
8	Splinte 6 mm	10	" "				
2	Schrauben		" "			Ausw. best.	

Zughaken.

105