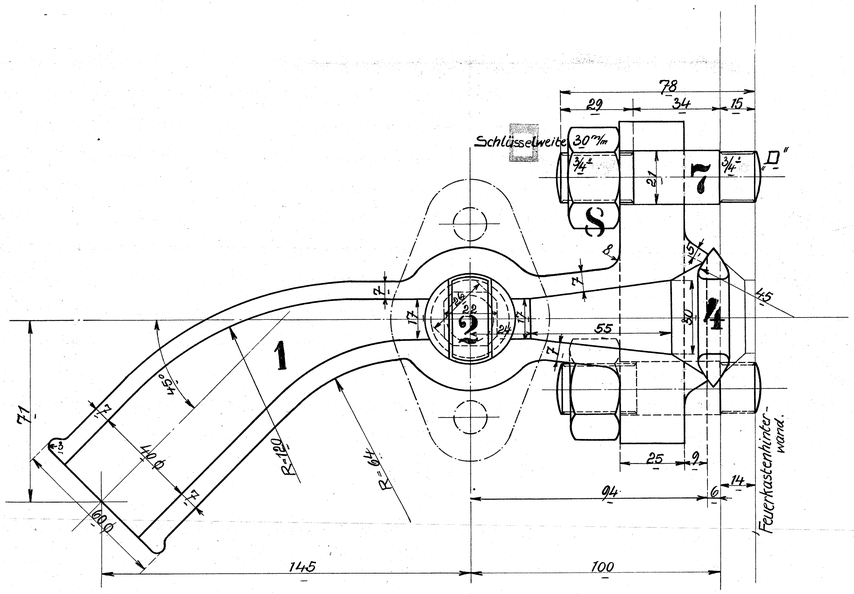

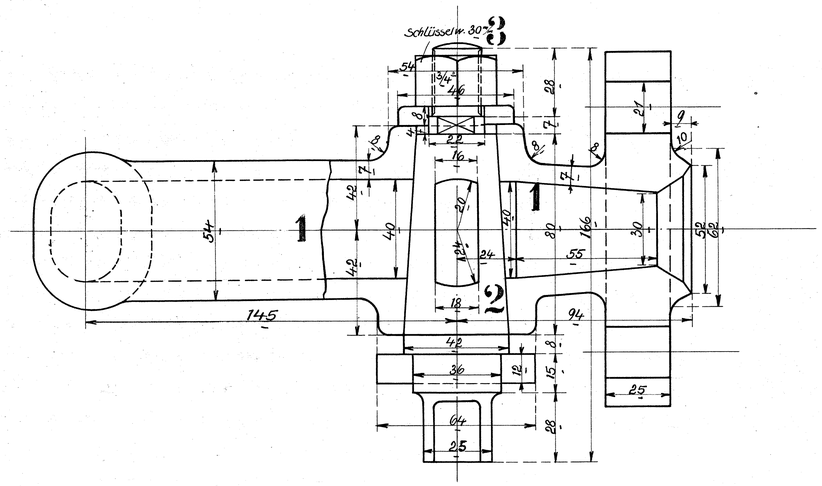

Von hinten nach vorn gesehen.

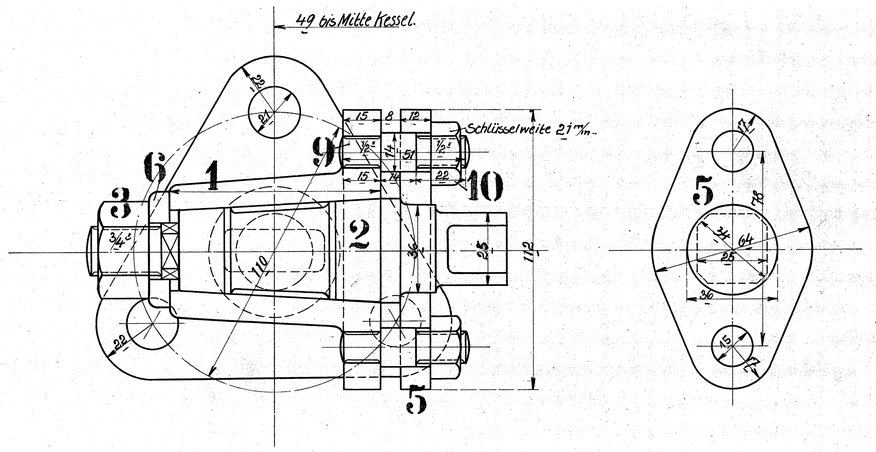

Ausführung für eine Lokomotive.					Material-Bestellung für eine Lokomotive		Fertig-Gewicht
Stückzahl	Benennung	Nummer	Material	Bemerkung	Zeichen Pos.	Dimensionen und Modellzeichen	kg.
1	Hahngehäuse	1	R.G.				
1	Küken	2	" "				
1	Mutter	3	Fl.E.				
1	Linse No 4	4	R.G.				
1	Deckel	5	Fl.E				
1	Scheibe	6	R.G.				
3	Stiftschrauben	7	Fl.E.				
3	Muttern	8	" "				
2	Stiftschrauben	9	" "				
2	Muttern	10	" "				

Kesselablaßhahn.

51