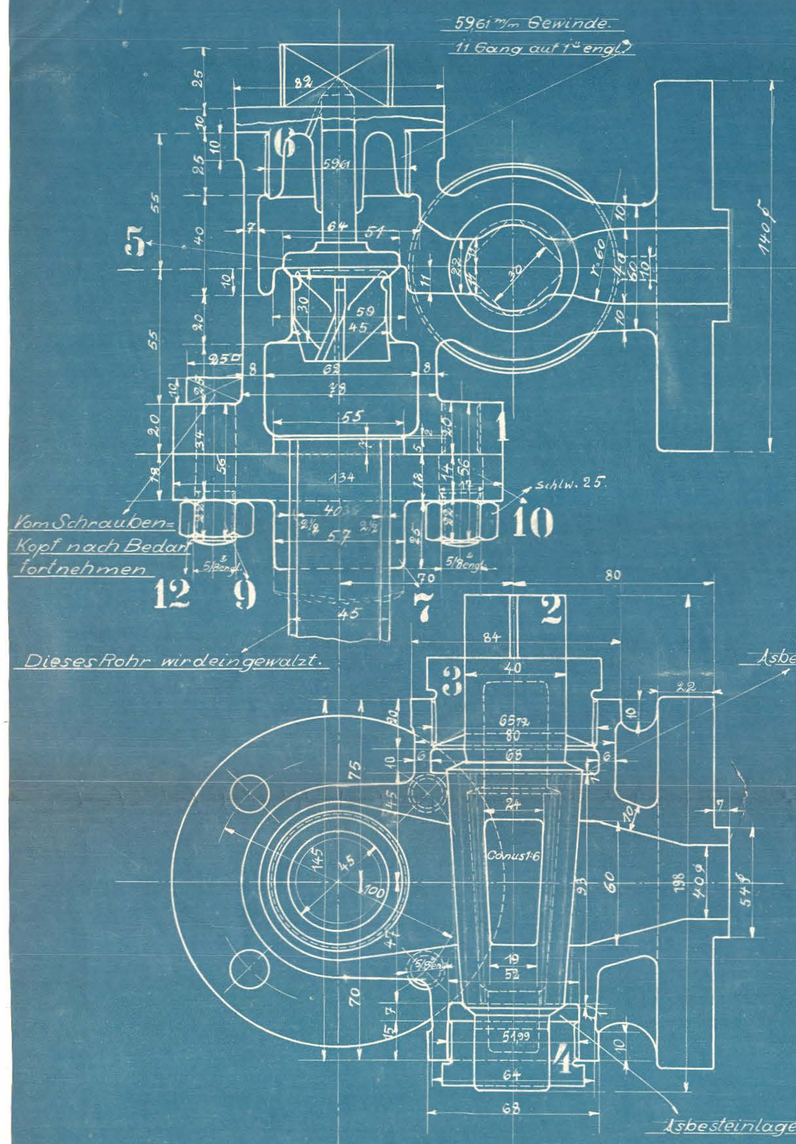

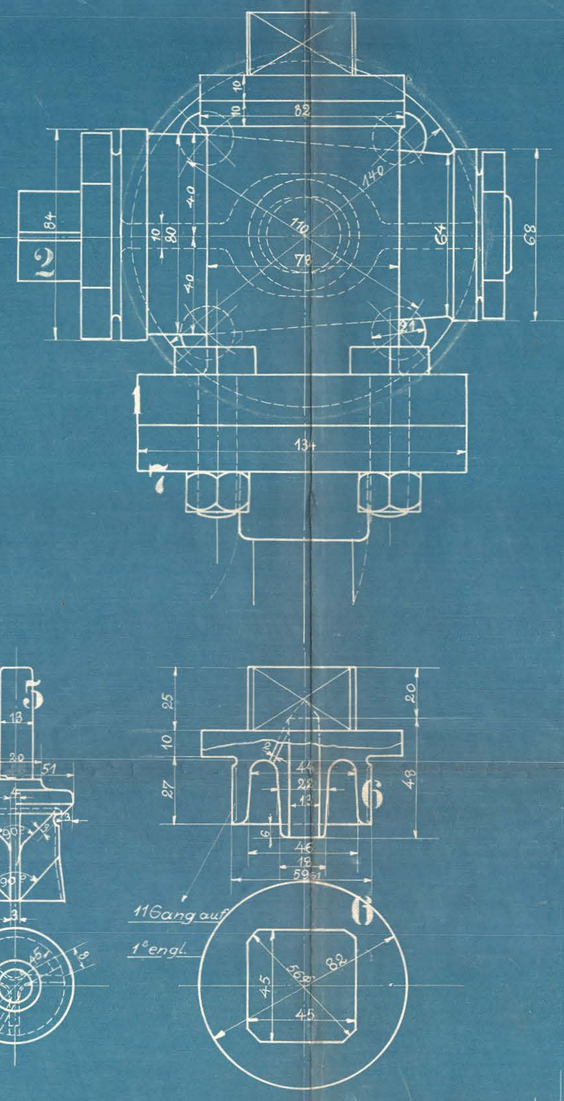

Ausführung für eine Lokomotive.					Material Bestellung für eine Lokomotive		Fertig-Gewicht
Stückzahl	Benennung	Nummer	Material	Werkstatt	Dimensionen und Modellzeichen	Zeichen Pos.	kg.
2	Kesselventilgehäuse	1	R. G.				
2	Wirbel	2	" "				
2	Stopfbüchsen	3	" "				
2	" "	4	" "				
2	Ventilkegel	5	" "				
2	Verschlussschrauben	6	" "				
2	Flansche	7	Fl. E.				
2	Schrauben 5/8"	8	Fl. E.				
4	" " "	9	" "				
4	Stiftschrauben	10	" "				
2	Nocken	11	R. G.				
8	Muttern 5/8"	12	Fl. E.				
2	" " "	13	" "				

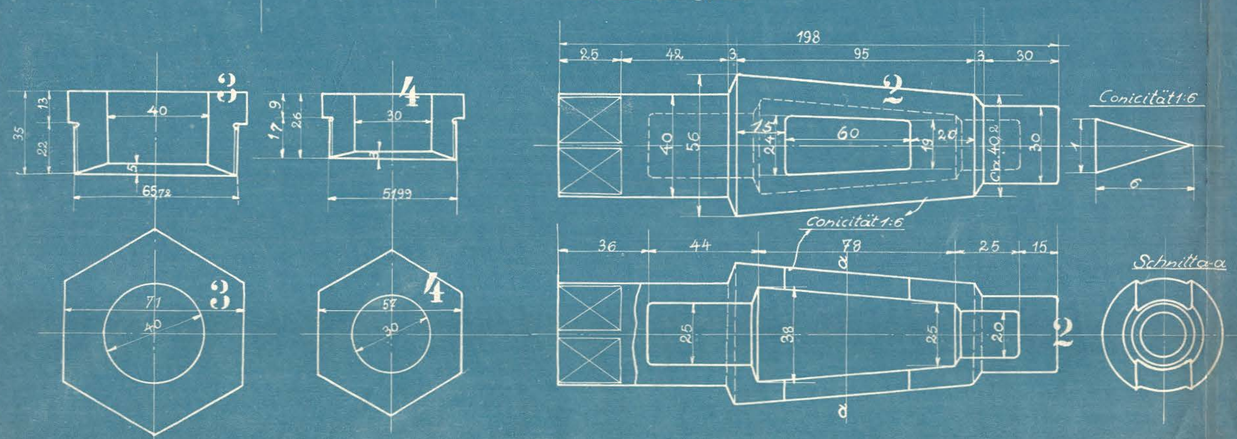

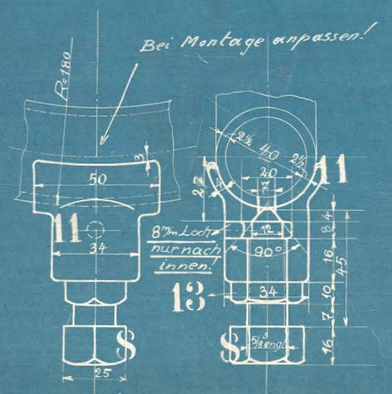

Kesselspeiseventil.

C. d. 29. IV. 12.
Erhart.

CASSEL

45