10762

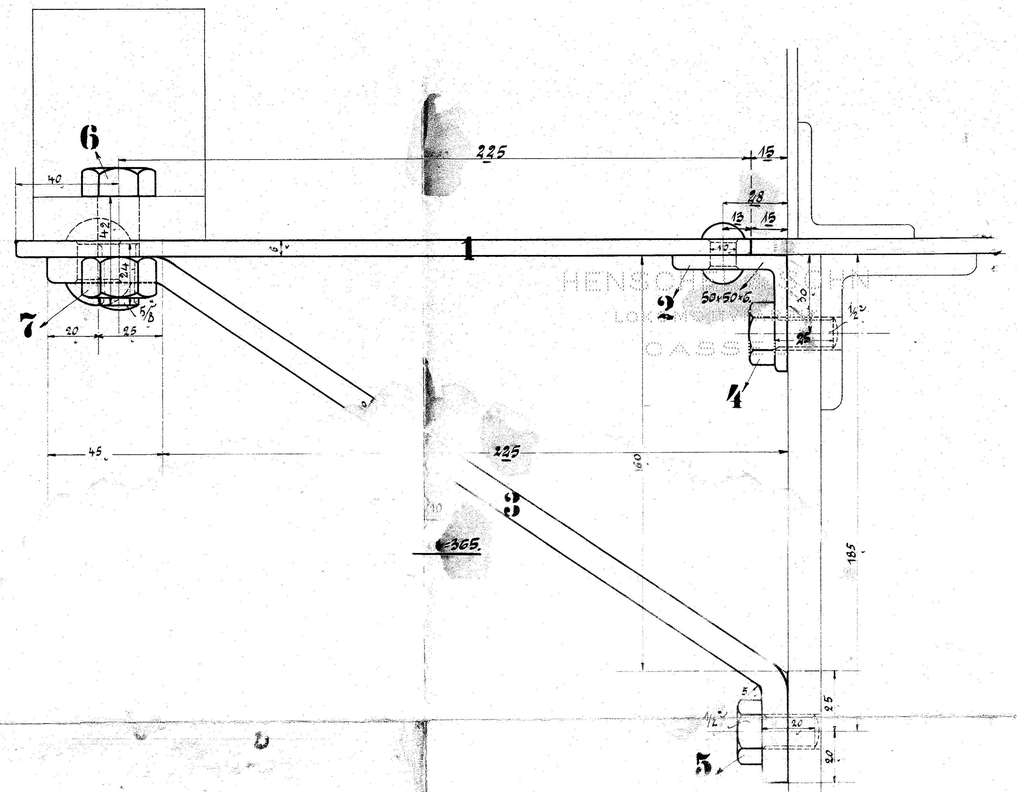

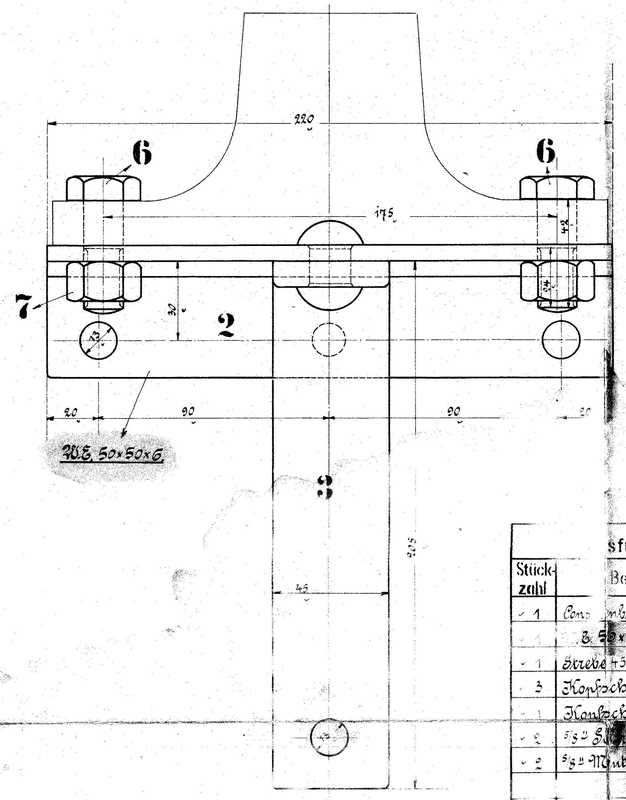

Stückzahl	Benennung	Nummer	Material	Werkstatt	Dimensionen und Modellzeichen	Fertig-Gewicht kg:
1	Consolenblech	1	Fl. E.			
1	2 W.E. 50×50×6	2	"			
1	Strebe 45×10	3	"			
3	Kopfschrauben	4	"			
1	Kopfschraube	5	"			
2	5/8" Schrauben	6	"			
2	5/8" Muttern	7	"			

Schrauben, Muttern u. Schlüsselweiten nach besonderer Tabelle.

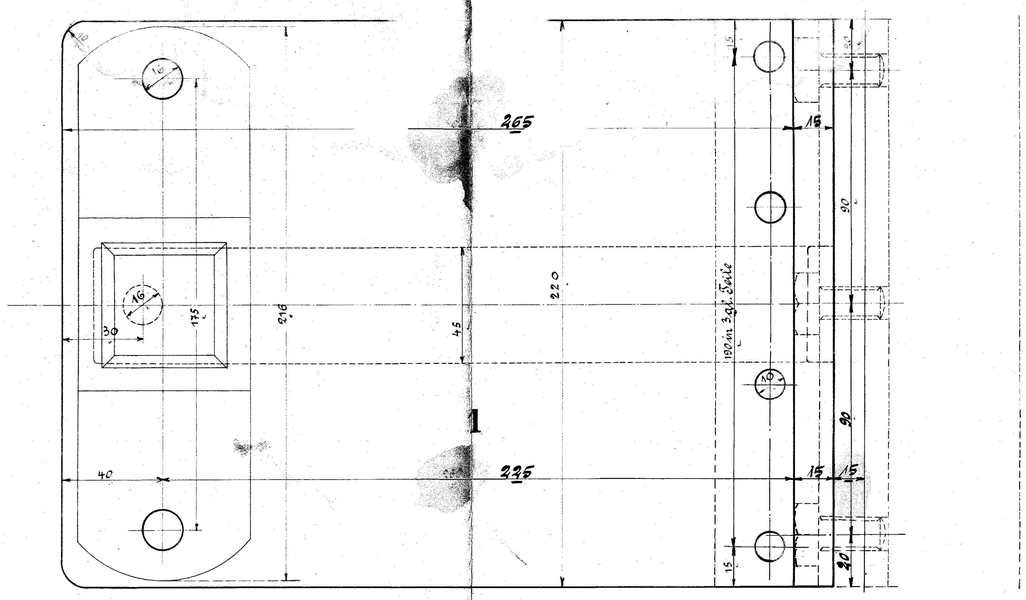

Console für hinteren Laternenhalter.

HENSCHEL & SOHN
CASSEL

Console für hint. Laternenhalter
zu den 1-6-Heißd. Tender-Lokomotiven
für Holding-Südbahnen.
Fabr. No 10363 Zeichn. No 110.