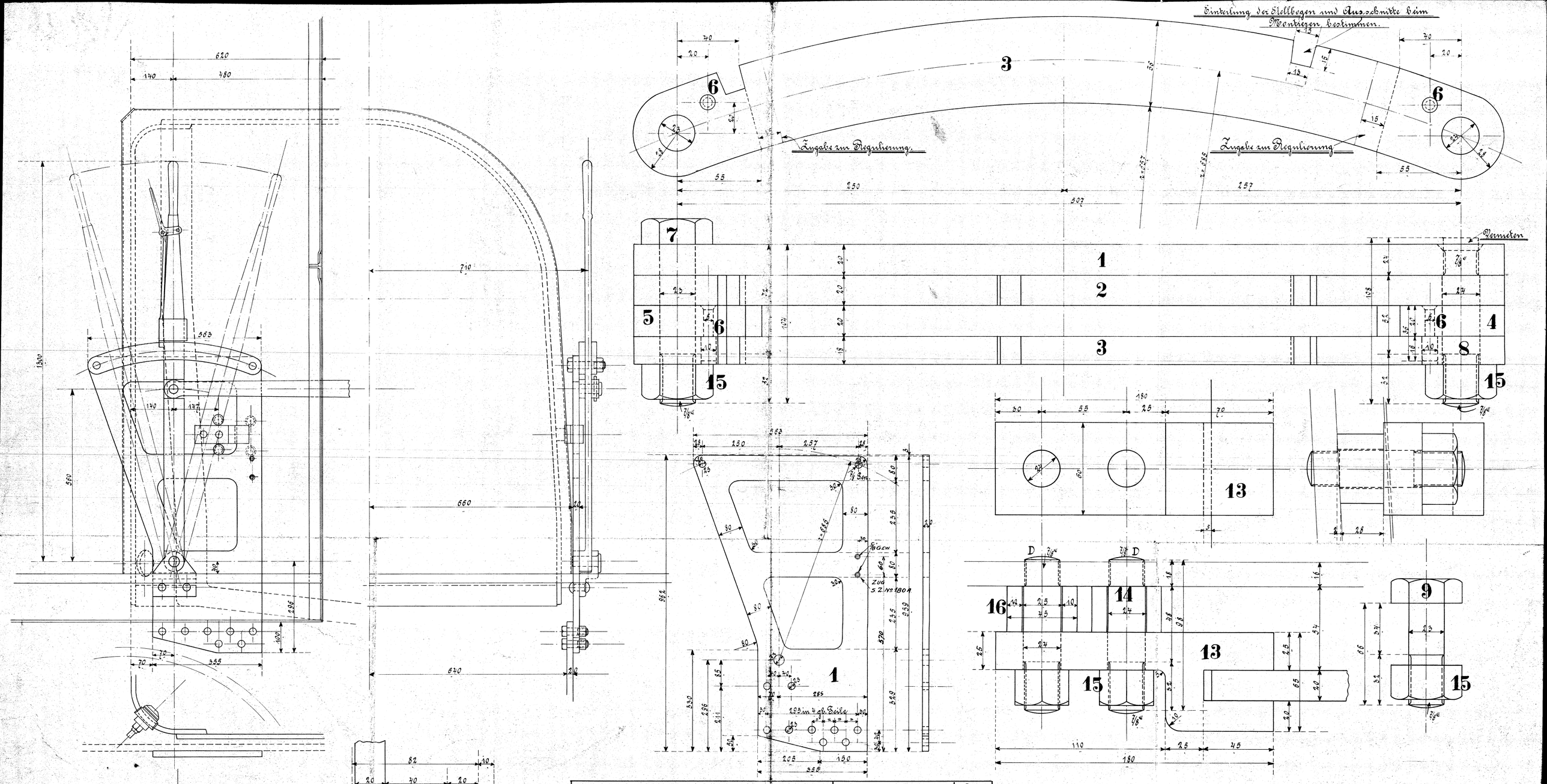

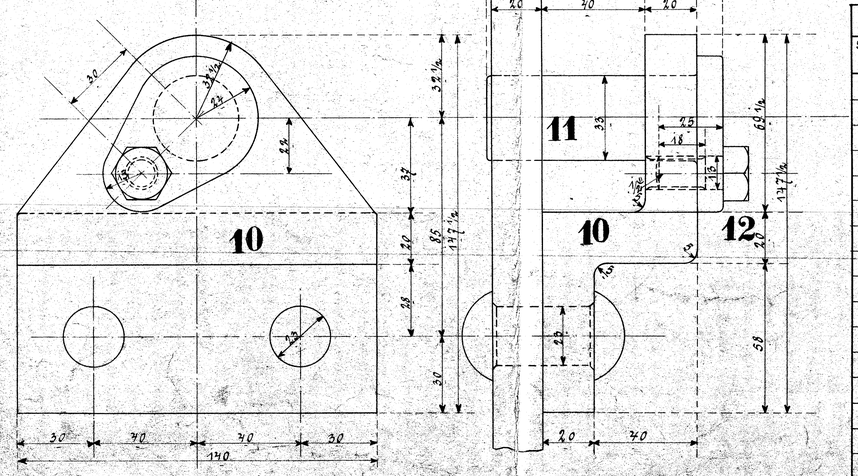

Ausführung für eine Lokomotive.					Material-Bestellung für eine Lokomotive.		Fertig-Gewicht
Stückzahl	Benennung	Nummer	Material	Bemerkung	Zeichen-Pos.	Dimensionen und Modellzeichen	kg
1	Steuerbock	1	Fl. S.				
1	innerer Stellbogen	2	" "				
1	äusserer " "	3	" "				
1	Zwischenstück	4	" "				
1	" " "	5	" "				
2	Stifte	6	" "				
1	Schraube 7/8"	7	" "				
1	Stiftschraube 7/8"	8	" "				
7	Schrauben 7/8"	9	" "				
1	Lager	10	" "				
1	Bolzen	11	" "				
1	Kopfschraube 1/2"	12	" "				
1	Halter	13	" "				
2	Stiftschrauben 7/8"	14	" "				
11	Muttern 7/8"	15	" "				
2	Zwischenrollen	16	G. S.				

HENSCHEL & SOHN
CASSEL

Steuerbock
zu den 1 C. Tender-Lokomotiven
für die Kolding-Südbahnen

Fabr. No 10695/96. Zeichn. No 218