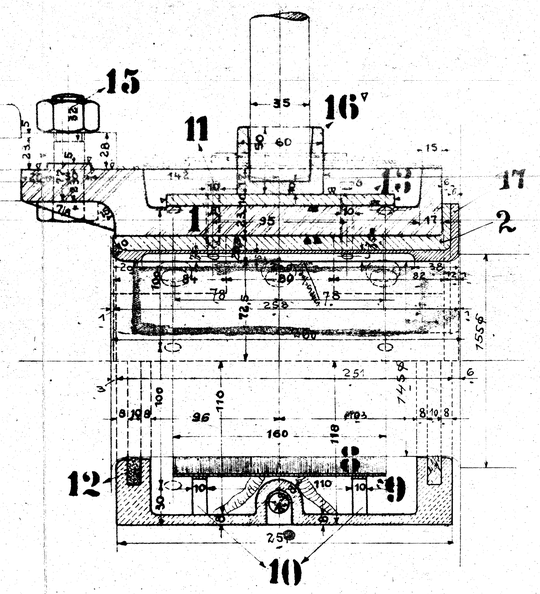

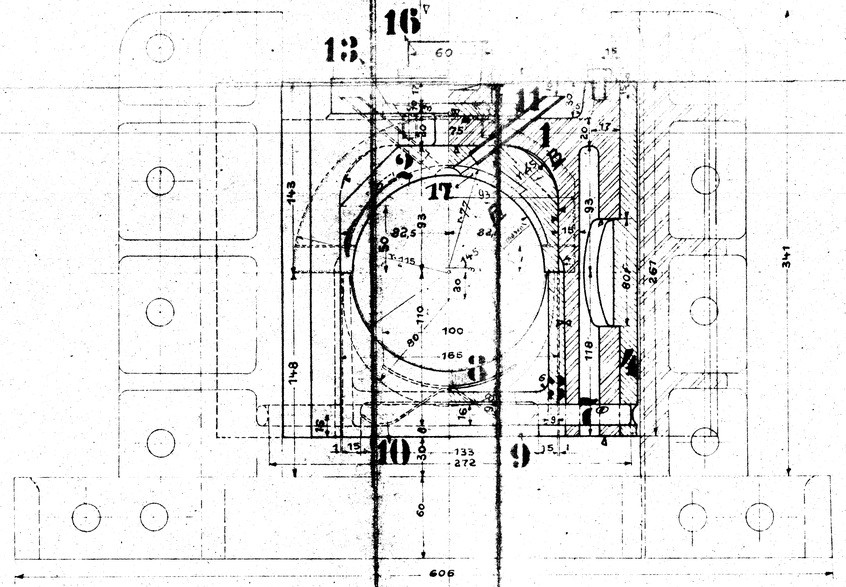

Schnitt A-B.

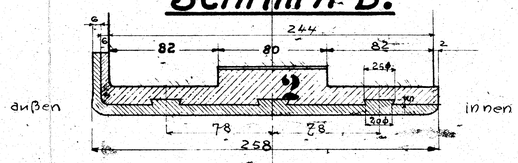

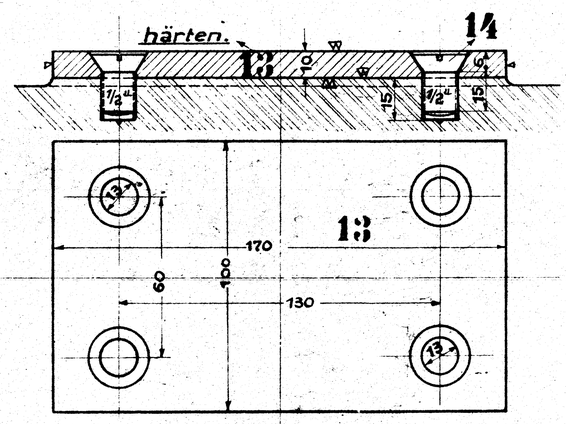

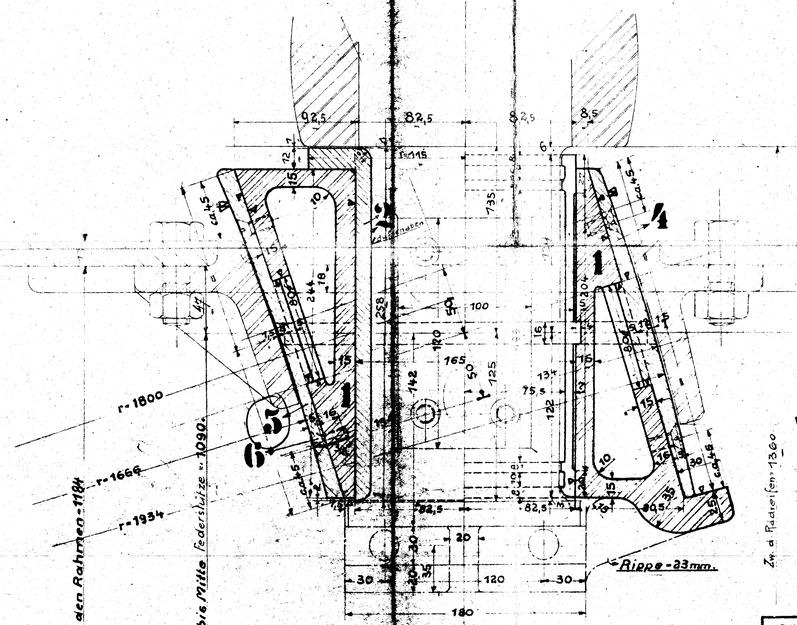

Schrauben & Muttern nach dän. Tabelle.

c b a Stückzahlen	Benennung	Teil	Werkstoff	Bemerkungen	Modell od. Gesenk	Werkzeug	Schablone	roh / fertig Stückgewicht	Arbeitsverteilung
		18							
2	Weißmetallausgüsse	17	W.M.						M7
2	Gleitpfannen	16	Stahl						M5
4	Schrauben m. Mutt. 7/8"	15	Fl.-E.						E; E
8	Schrauben 1/2" vers.	14	Fl.-E.						E
2	Gleitplatten	13	Fl.-E. 60.11						M6; M7
4	Filzeinlagen	12	Filz.	[illegible]					M7
4	Schmierrohre	11	R.-G						M7
4	Federn	10	Stahl						M7
2	Bleche	9	Fl.-E.						M7
2	Schmierpolster	8	Plüch	ausw. best.					M7
2	Bolzen	7	Fl.-E.						M6; M7
24	Schräubchen 3/8" vers.	6	Fl.-E	Vorr. 80					
2	Hint. Gleitplatten 1 St. rechts 1 St. links	5	R.-G.		D 203				F; M7
2	Vord. Gleitplatten 1 St. rechts 1 St. links	4	R.-G.		D 202				F; M7
2	Achslagerkasten	3	G.-E.		D 1093				J; M7
2	Achslagerschalen	2	R.-G.		D 201				F; M7
2	Achslagergehäuse	1	Fl.-E.-G.	ausw. best.					M7

Gültig für folgende Lokomotiven:

20485/86	20499/500	(Auftr. 16914 Lok. 20485/86 & Stück Teil 13 u. 16)
(Auftr. 38699	Lok. 20485	2 × Teil 13)

Mit Bearbeitungszugabe: Schrauben, Schlichten

Sonderbearbeitung: Bearbeitungsart

Zeichnungen genehmigt mit Schrb. vom ... Gesch. Nr.

Änderungen

Nr.	Teil	Art der Änderung	Schrb. Nr.	Datum	geändert von	am	gepr.

Hauptzeichnung an: M7
2. Ausfertigung an: g
3. Ausfertigung an: LEK
4. Ausfertigung an: 23.7.35 M

Zugehörige Zeichnungen:

Nr.	Aufschrift
138	Rückstellvorrichtung
137	Achslagerdeckel
99	Achslagerführung

	Datum	Name
Gezeichnet		
Gepaust	23.5.23	[illegible]
Geprüft	[illegible]	[illegible]
Normgeprüft	[illegible]	[illegible]

1-B-Naß d. Tender-Lok. f. Kallehave-Bahn

HENSCHEL & SOHN G.m.b.H. CASSEL. Abteilung: L.B.

Maßstab 1:2; 1:1 Maße in mm

Ursprung: 20485/86

Laufachslager.

137