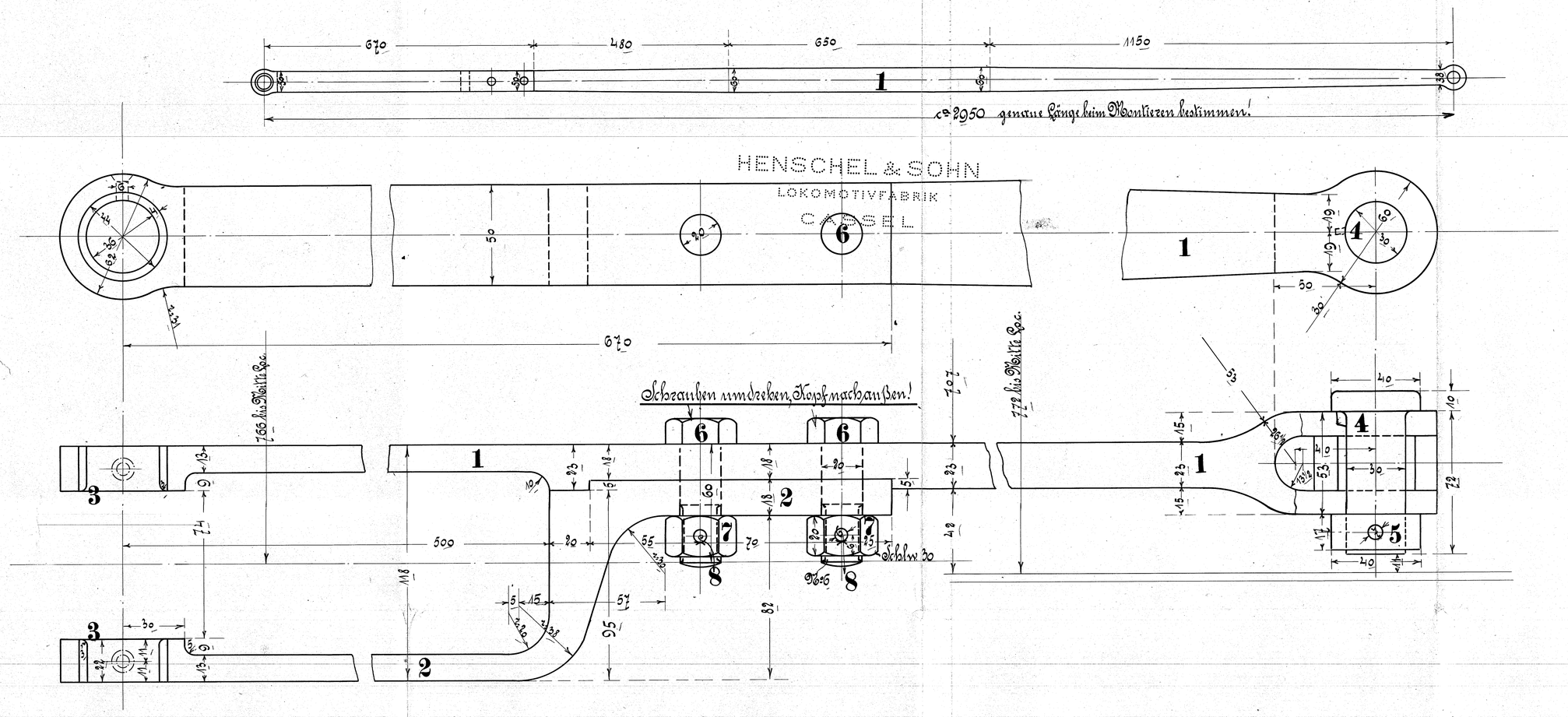

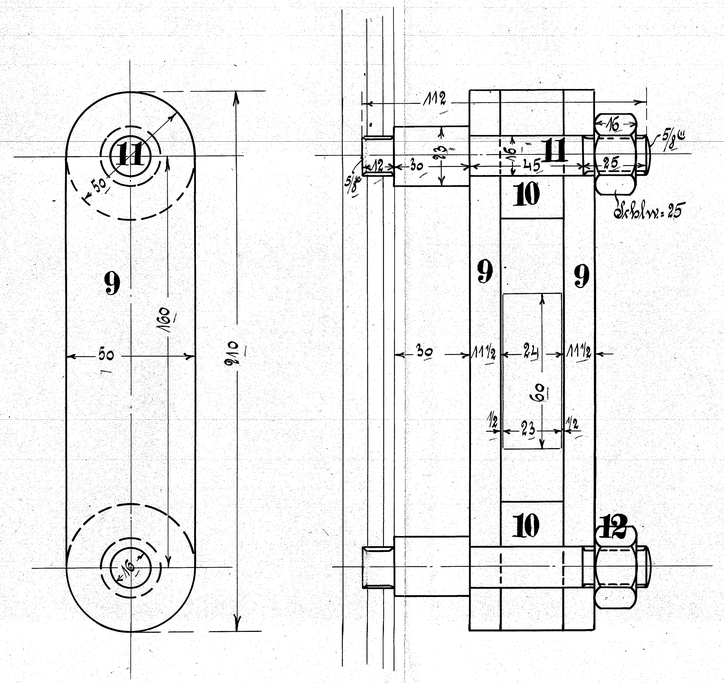

Ausführung für 1 Locomotive.

Stückzahl	Benennung	No	Material	Bemerkung	Bestellvermerk	Modellzeichen
1	Steuerstange	1	Fl. E.			
1	Gabel	2	dto.			
2	Büchsen 1 Stck. r. 1 " l.	3	Stahl			
1	Bolzen	4	Fl. E.			
1	Splintring mit Splint	5	Fl. E.			
2	Schrauben No 6	6	dto.			
2	Muttern dazu	7	dto.			
2	Splinte	8	dto.			
2	Führungen	9	dto.			
2	Zwischenrollen	10	dto.			
2	Schrauben No 5	11	dto.			
2	Muttern dazu	12	dto.			

Steuerstange m/Führung.

Zeichnung No 213.

A211