Approberet ved Skr. af 14 Mai 1907.

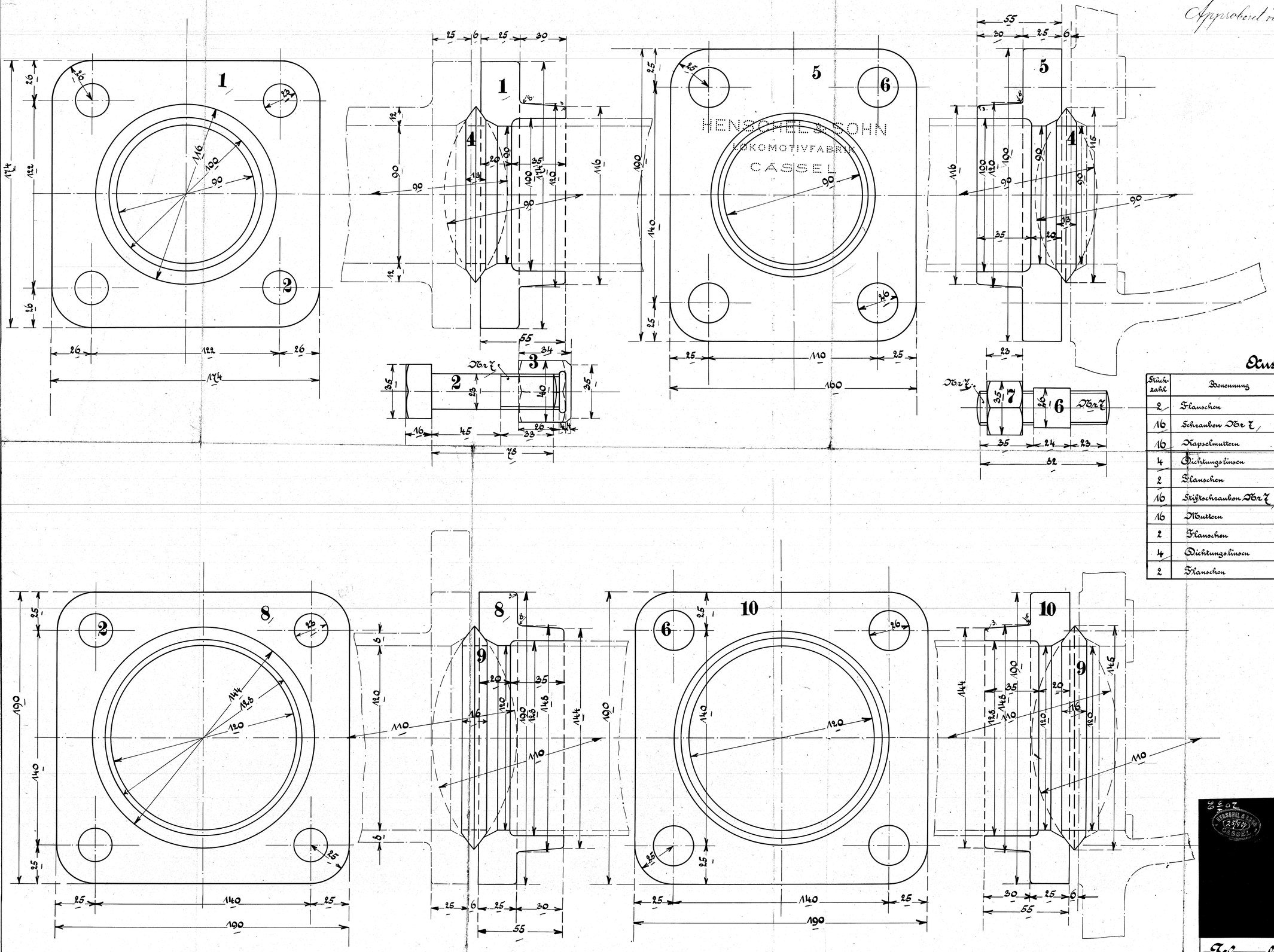

Ausführung für eine Lokomotive.

Stückzahl	Benennung	Nummer	Mater.	Bemerkung	Bestellver.	Modellz.
2	Flanschen	1	S-E			
16	Schrauben Nr 7	2	SE			
16	Kapselmuttern	3	R-S			
4	Dichtungslinsen	4	R-S			
2	Flanschen	5	SE			
16	Stiftschrauben Nr 7	6	SE			
16	Muttern	7	SE			
2	Flanschen	8	SE			
4	Dichtungslinsen	9	RS			
2	Flanschen	10	SE			

Gribskovbane

Flanschen für Dampf-Eingang- und Ausgangröhren.

Zeichn. Nr. 67

A87