Approbiert ved Tkr. af 14 Mai 1909.

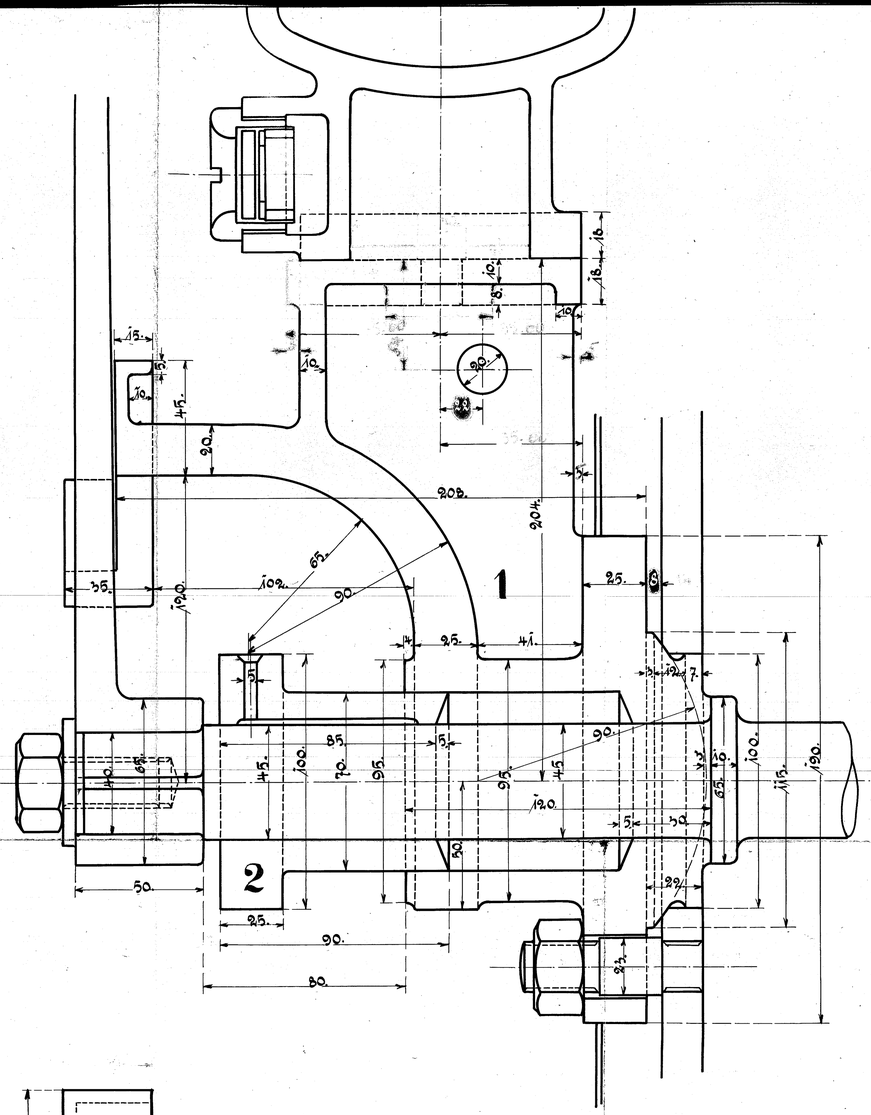

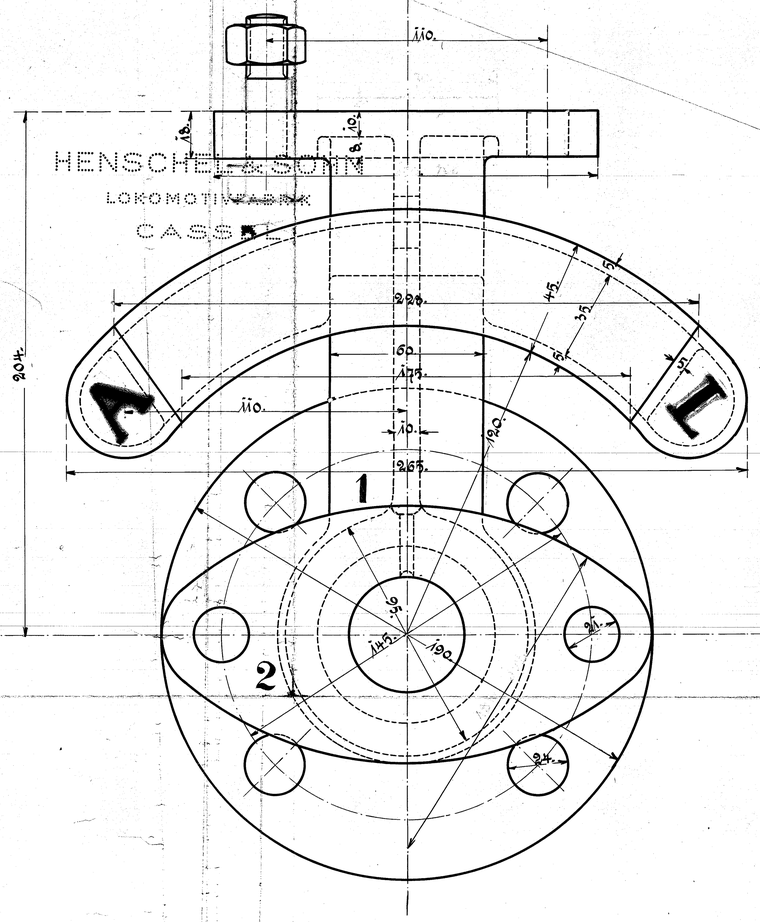

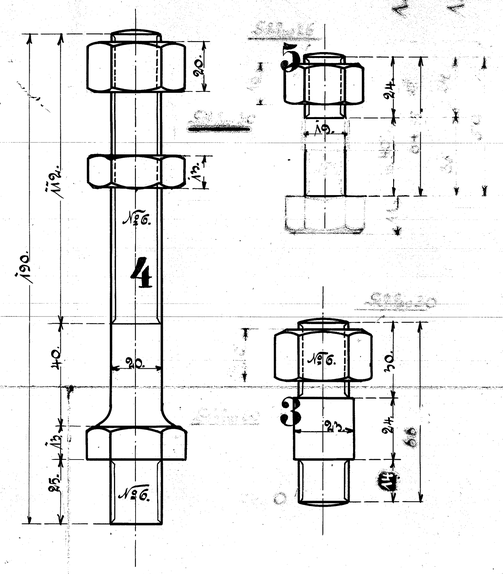

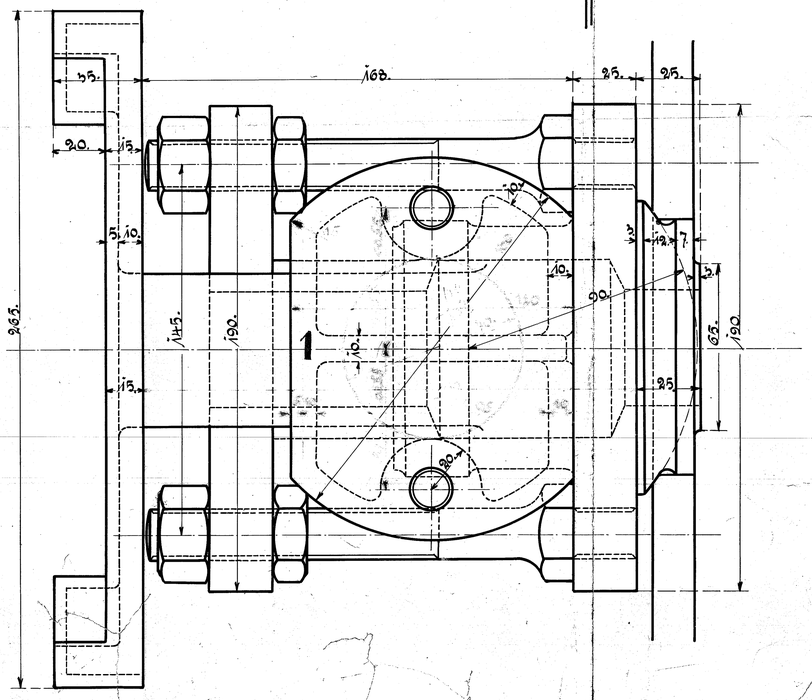

Ausführung pro Locomotive.

1 Stück	Regulator-Stopfbüchse	№ 1	Modell neu
1 "	Stopfbüchse dazu	№ 2	dto.
4 "	Befestigungsschrauben № 6	№ 3	Hier anfertigen.
2 "	Stopfbüchseschrauben № 6	№ 4	dto. dto.
2 "	Schrauben № 5 für Schmierapparat	№ 5	dto. dto.

Gribskovbanen

HENSCHEL & SOHN CASSEL

Regulator-Stopfbüchse. Zeich. № 64

A84