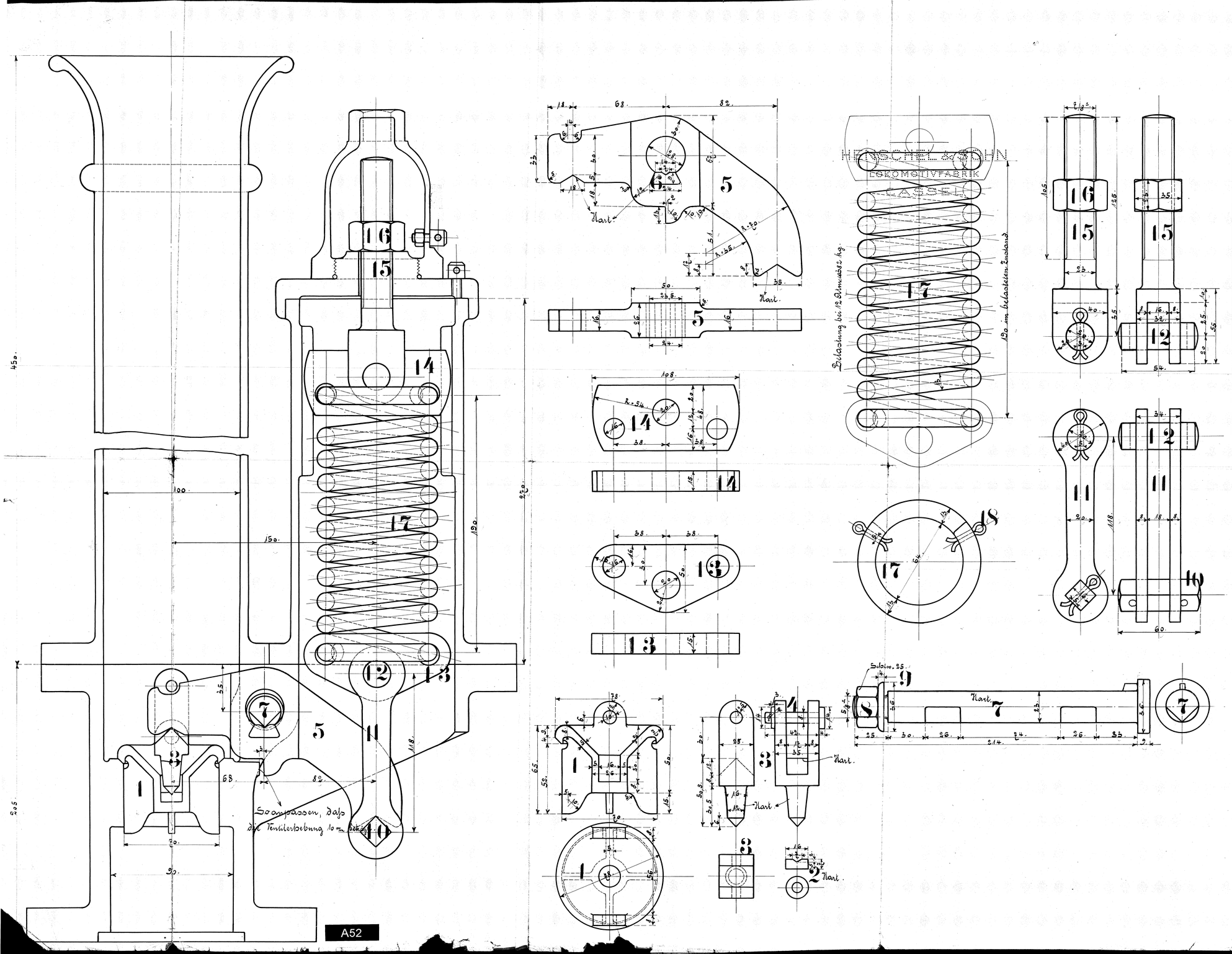

Ausführung für eine Lokomotive.

Stückz.	Benennung.	Nummer.	Material.	Bemerkung.	Bestellverm.	Modellzeichen.
2	Ventilteller.	1	R. G.			D. 51.
2	Pfannen.	2	S. E.			
2	Ventilkörner.	3	"			
2	Bolzen m. Scheiben. Splint.	4	"			
2	Hebel.	5	"			
2	Schneidenlager.	6	"			
1	Schneide.	7	"			
1	Mutter dazu.	8	"			
1	Scheibe dazu.	9	"			
2	Schneiden m. Splinten.	10	"			
4	Zugglieder.	11	"			
4	Bolzen m. Splinten. Splintlöcher versch. bohren.	12	"			
2	Traversen.	13	"			
2	Traversen.	14	"			
2	Stellschrauben.	15	"			
2	Muttern dazu.	16	"			
2	Spiralfedern.	17	St.		Fertig ausw. best.	
4	Splinte.	18	S. E.			

HENSCHEL & SOHN CASSEL

Teile zum Sicherheitsventil.

Zeichng. № 36.

A52