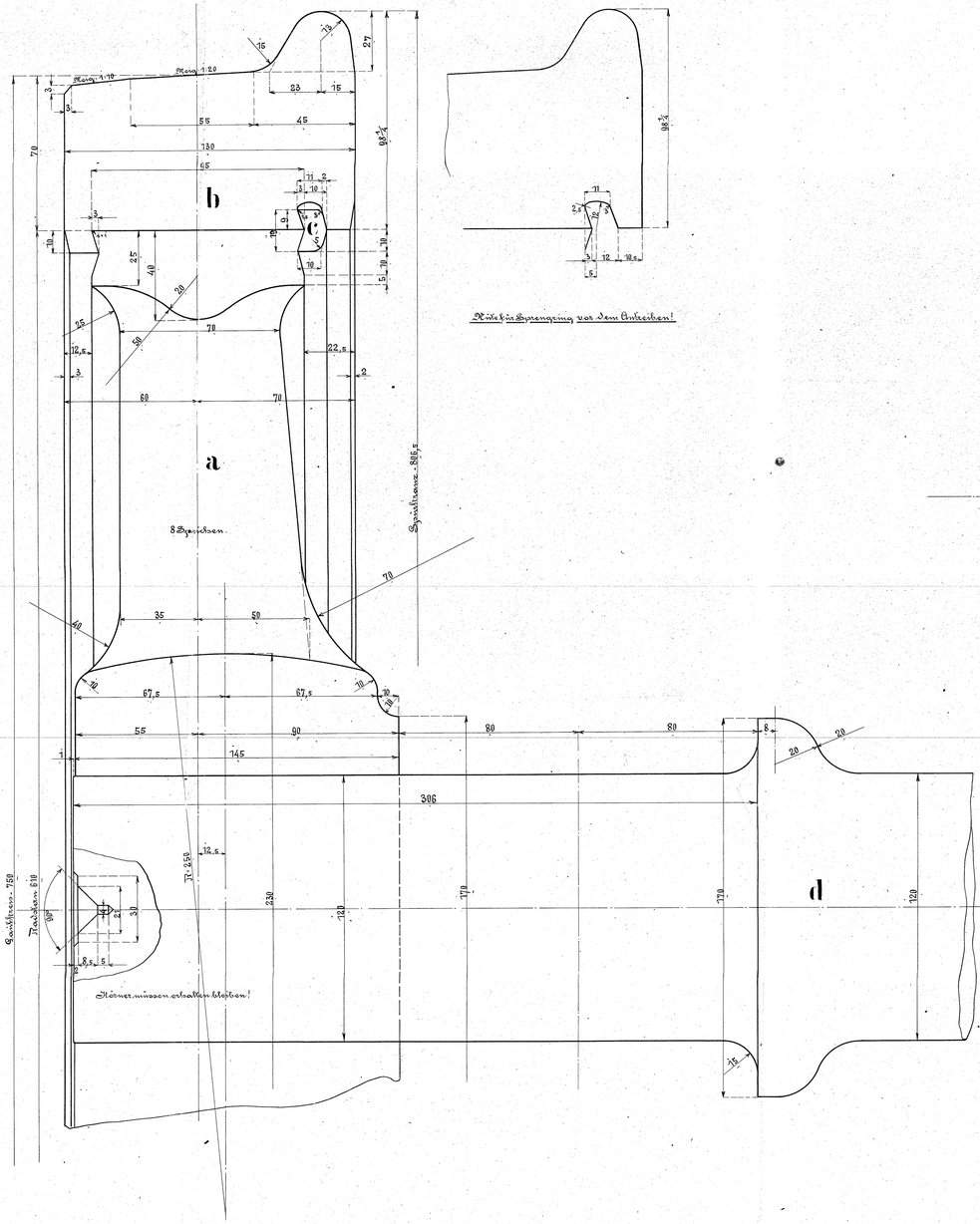




Nute für Sprengring vor dem Antreiben!

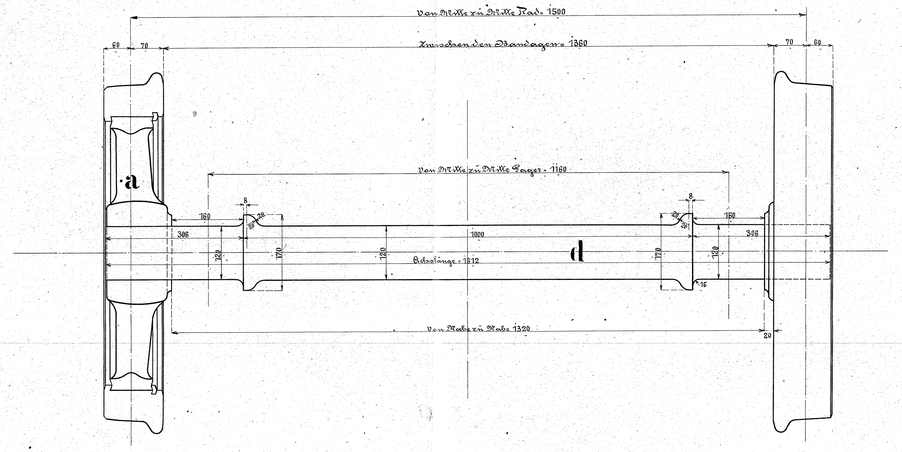


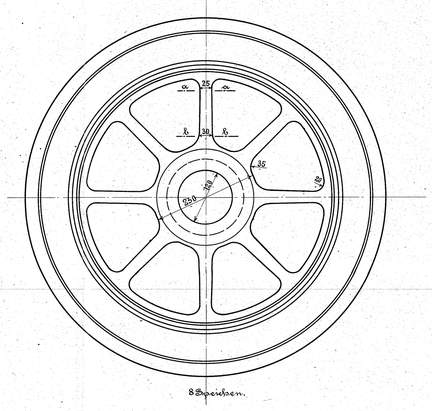


Mittlerer Sprengring ⌀ = 611 bei 3 mm Sprengung.

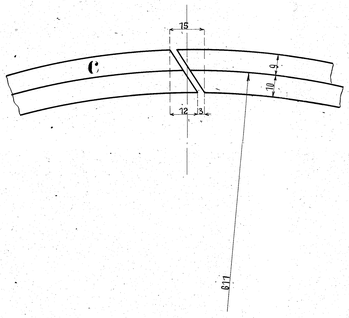


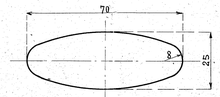

Schnitt a-a

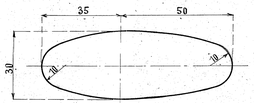

Schnitt b-b

| Stück-Liste pro 1 Lokomotive. | | | | | |
|---|---|---|---|---|---|
| Stück | Benennung | Bezeichn. | Material | Modell | Bemerk. |
| 2 | Radsterne | a | Stahlformg. | | bestellt |
| 2 | Bandagen | b | Tieg. Stahl | | " |
| 2 | Sprengringe | c | Flußeisen | | " |
| 1 | Achse | d | M. Stahl | | " |
| | | | | | |

J. A. MAFFEI
Lf. No. 38074 a
Or. No. 35903 a
den 1906.
MÜNCHEN

Laufradgestell.

2/3 gek. Tender-Lokomotive für die Helsingör-Hornbach-Bahn. No 2525.

3