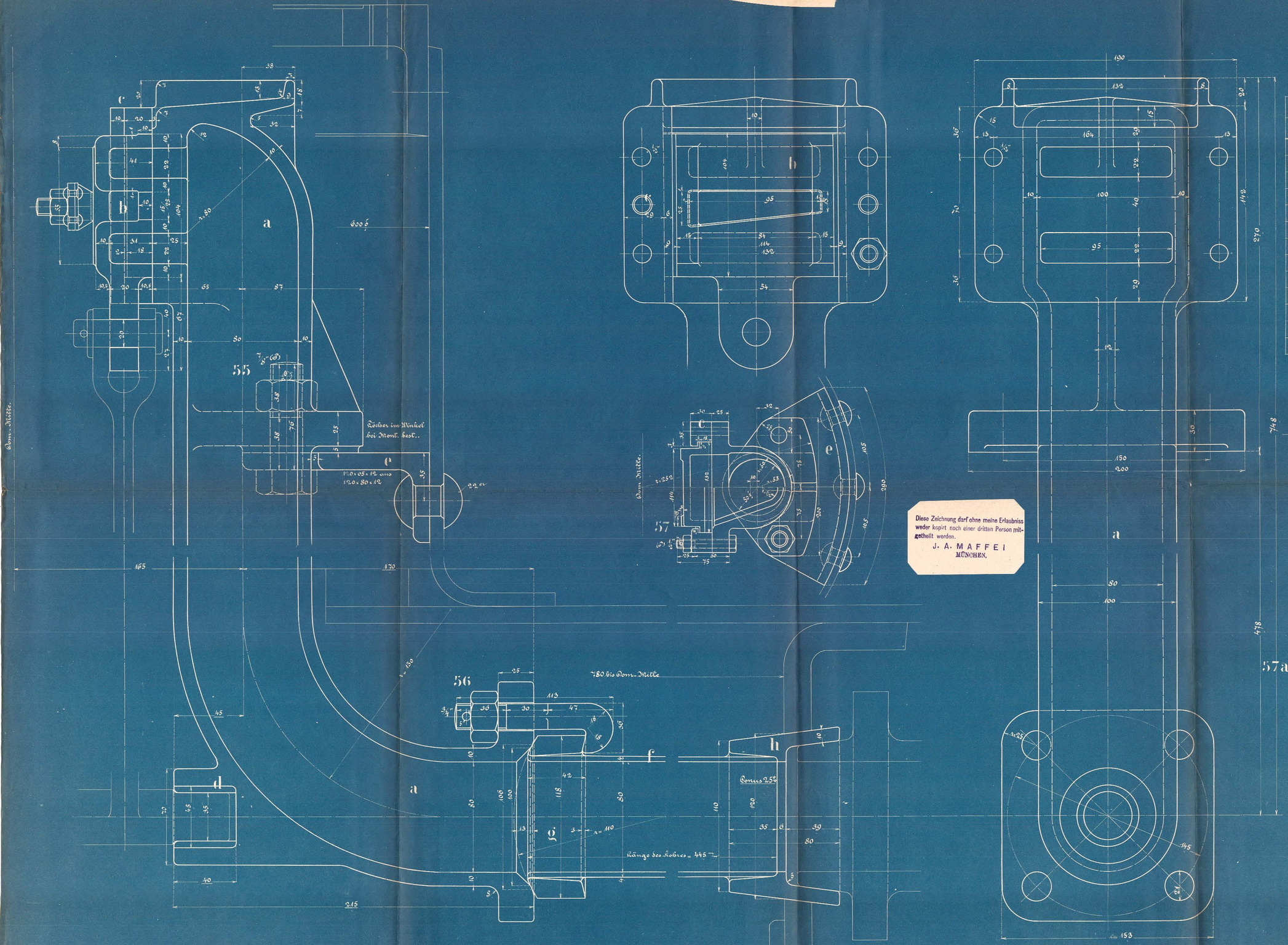

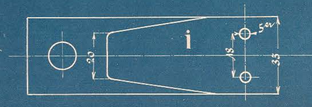

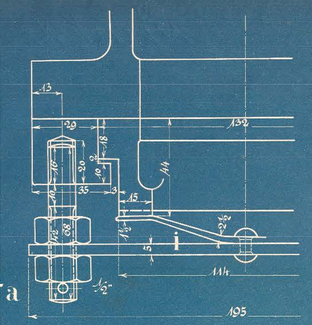

Diese Zeichnung darf ohne meine Erlaubniss weder kopirt noch einer dritten Person mitgetheilt werden.
J. A. MAFFEI
MÜNCHEN.

Stückliste für eine Lokomotive.

Stück	Benennung	Bez.	Material	M. №	Gew.	Bemerkg.
1	Regulatorgehäuse	a	Gußeisen	Dtt 4		Mod. verw.
1	Schieber	b	"	" 5		vorh. Mod.
2	Führungsleisten	c	"			
1	Büchse	d	Metall			
1	Winkel	e	Flußeisen			
1	Verbindungsrohr	f	Kupfer			
1	Ring	g	Flußeisen			
1	Conus	h	"			
2	Schrauben 7/8" (P) u. Splint	55	"			Muttern Metall
4	" 3/4" "	56	"			"
4	" 1/2" (P) "	57	"			"
1	Traverse m. Stahlfeder	i	"			
2	Stiftschrauben 1/2"	57a	"			m. 4 Muttern aus Metall

J. A. MAFFEI
Lt. No. 36558
Or. No. 36092
den 9. II. 1905
MÜNCHEN

Regulator. 2/3 gek. Tender-Lok. für die Helsingör Hornbach Bahn. Fabr. № 2525.