Verbindungsstutzen für Haupt- u. Hilfsinjektorleitung nur links

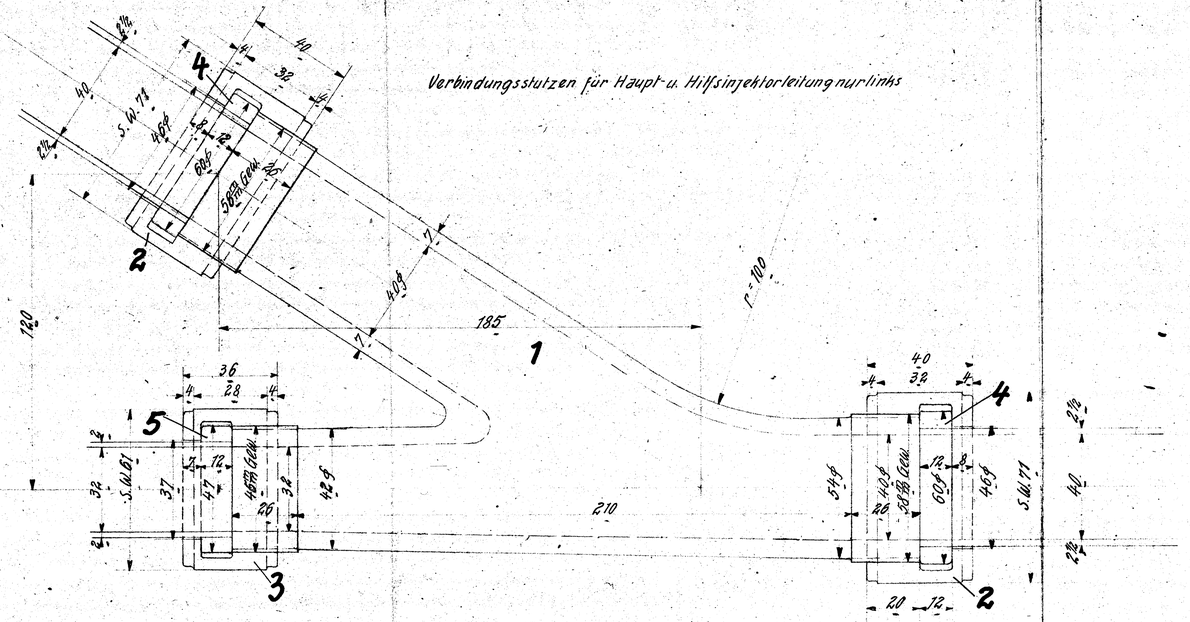

Untersatz für Pfeifenhahn

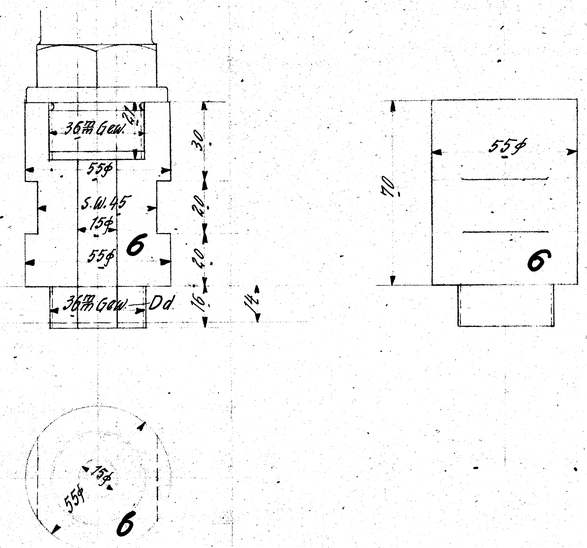

Verschlußpfropfen im Dampfheizungsventil

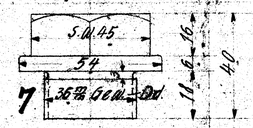

Sattelstutzen für Aschkastenspritzhahn am rechten Druckrohr.
" " " Rauchkammerspritzhahn am linken Druckrohr.

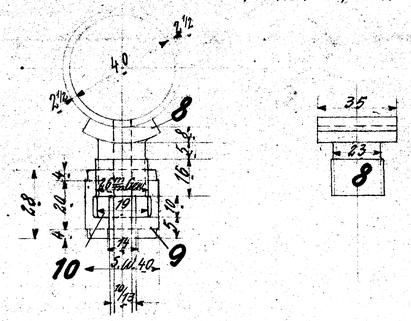

Schrauben u. Muttern nach dänischer Tabelle.
Alle Gewinde 10 Gang auf 1" engl.

c	b	a	Benennung	Teil	Werkstoff	Bemerkungen	Modell od. Gesenk	Werkzeug	Schablone	roh Stückgewicht	fertig Stückgewicht	Arbeitsverteilung
		2	Bundringe	10	K.	Vorrat	335 g					
		2	Überwurfmuttern	9	Messing					Stange		PI
		2	Sattelstutzen	8	Fl. E.	"	837 F					
		1	Verschlußschraube	7	R.G.					"	"	PI
		1	Pfeifenuntersatz	6	Fl. E.							E; PI
		1	Bundring	5	K.					"	"	PI
		2	Bundringe	4	K.					"	"	PI
		1	Überwurfmutter	3	Messing		A 3901 b					F; PI
		2	Überwurfmuttern	2	Messing		Se 347 b					F; PI
		1	Stutzen	1	R.G.		D 1602 b					F; PI

Ohne Bearbeitungszugabe: Mittelbearbeitung, Kratzen — Mit Bearbeitungszugabe: Schruppen, Schlichten — Sonderbearbeitung: Bearbeitungsart wird eingetragen

Hauptzeichnung an: PI BB7
2. Ausfertigung an: G II, L
3. Ausfertigung an:
4. Ausfertigung an: 28.1.24 [illegible]

Zeichnung ist genehmigt mit Schrb. vom ..... Gesch. Nr.

Änderungen Nr.	Teil	Art der Änderung	Schrb. Nr.	Datum	geändert von	am	gepr.	Zugehörige Zeichnungen: Nr.	Aufschrift.

	Datum	Name
Gezeichnet		
Gepaust		
Geprüft	26.I.24	[illegible]
Normgeprüft	26.I.24	[illegible]

Maßstab: 1:1 Maße in mm

1C-T.-L.

Ursprung: 20230-31

HENSCHEL & SOHN G.m.b.H. CASSEL.
Abteilung:

Teile zur Armatur.

4.520