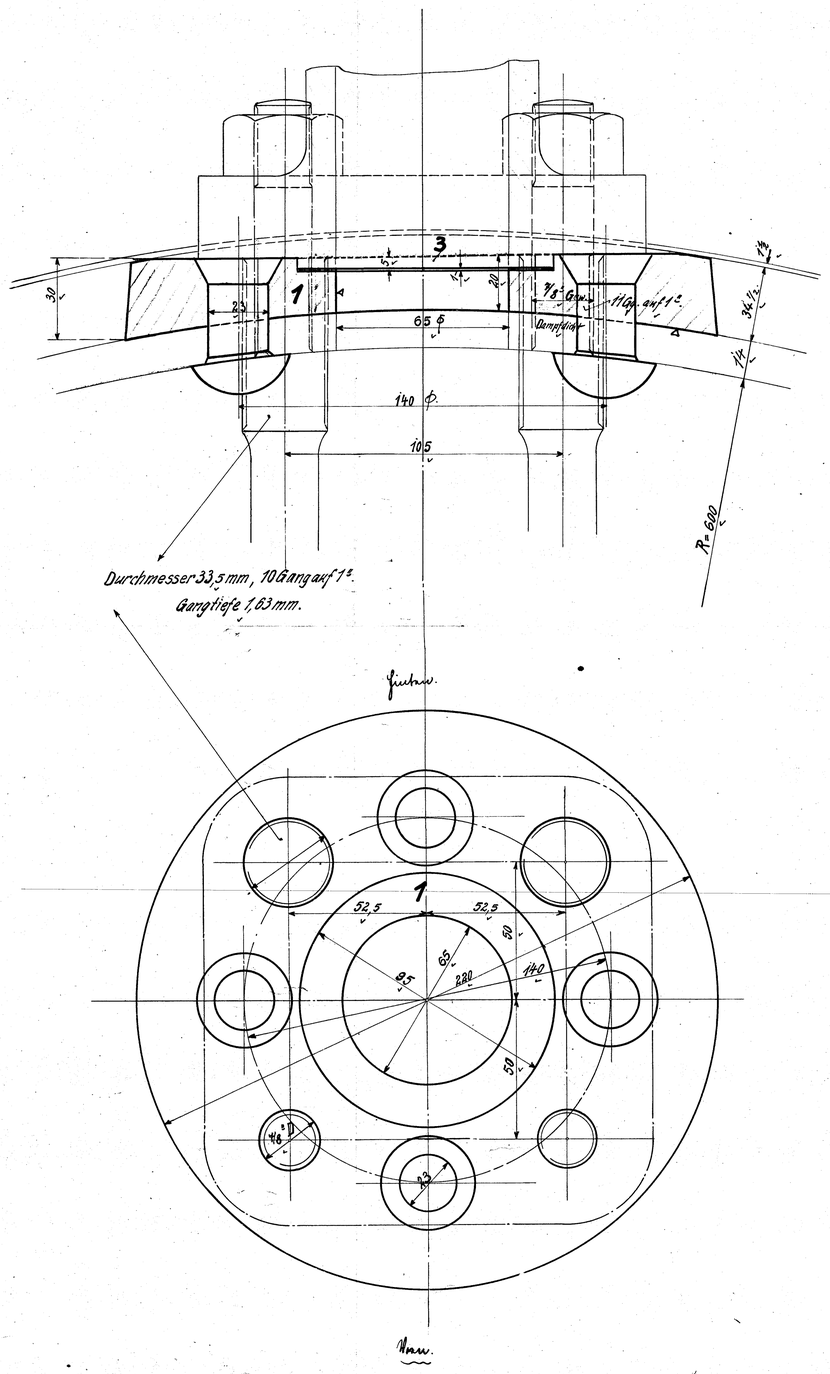

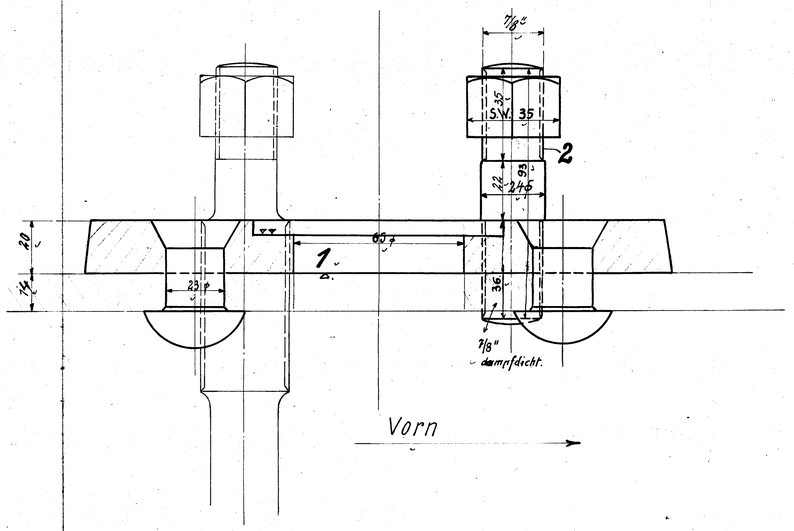

Schrauben und Muttern nach dänischer Tabelle.

c	b	a	Benennung	Teil	Werkstoff	Bemerkungen	Modell od. Gesenk	Werkzeug	Schablone	roh	fertig	Arbeitsverteilung
				10								
				9								
				8								
				7								
				6								
				5								
				4								
		1	Asbestdichtung	3	Asbest							K
		2	Stiftschrauben 7/8" m. M.	2	Fl.E.							E.E
		1	Flansch	1	Fl.E.							H.K

Stückzahlen

Ohne Bearbeitungszugabe: Nicht bearbeiten — Kratzen

Mit Bearbeitungszugabe: Schruppen — Schlichten

Sonderbearbeitung: Bearbeitungsart wirkl. eingetragen

Hauptzeichnung an: K
2. Ausfertigung an: H
3. Ausfertigung an: [illegible]
4. Ausfertigung an: [illegible]

Zeichnung ist genehmigt mit Schrb. vom ..... Gesch. Nr. .....

Änderungen					geändert			Zugehörige Zeichnungen:	
Nr.	Teil	Art der Änderung	Schrb. Nr.	Datum	von	am	gepr.	Nr.	Aufschrift.

	Datum	Name
Gezeichnet		
Gepaust	17.10.23.	R. Gerland
Geprüft	17/Aug.	Kt.
Normgeprüft	19/10.23.	Berlt.

1C-T.-L.

HENSCHEL & SOHN G.m.b.H. CASSEL.
Abteilung: L.B.3.

Maßstab: 1:1. Maße in mm

Ursprung: 20230

Flansch zum Sicherh. Vt.

3.570.