Auftrag 11990/25 Lok. 20230/31.

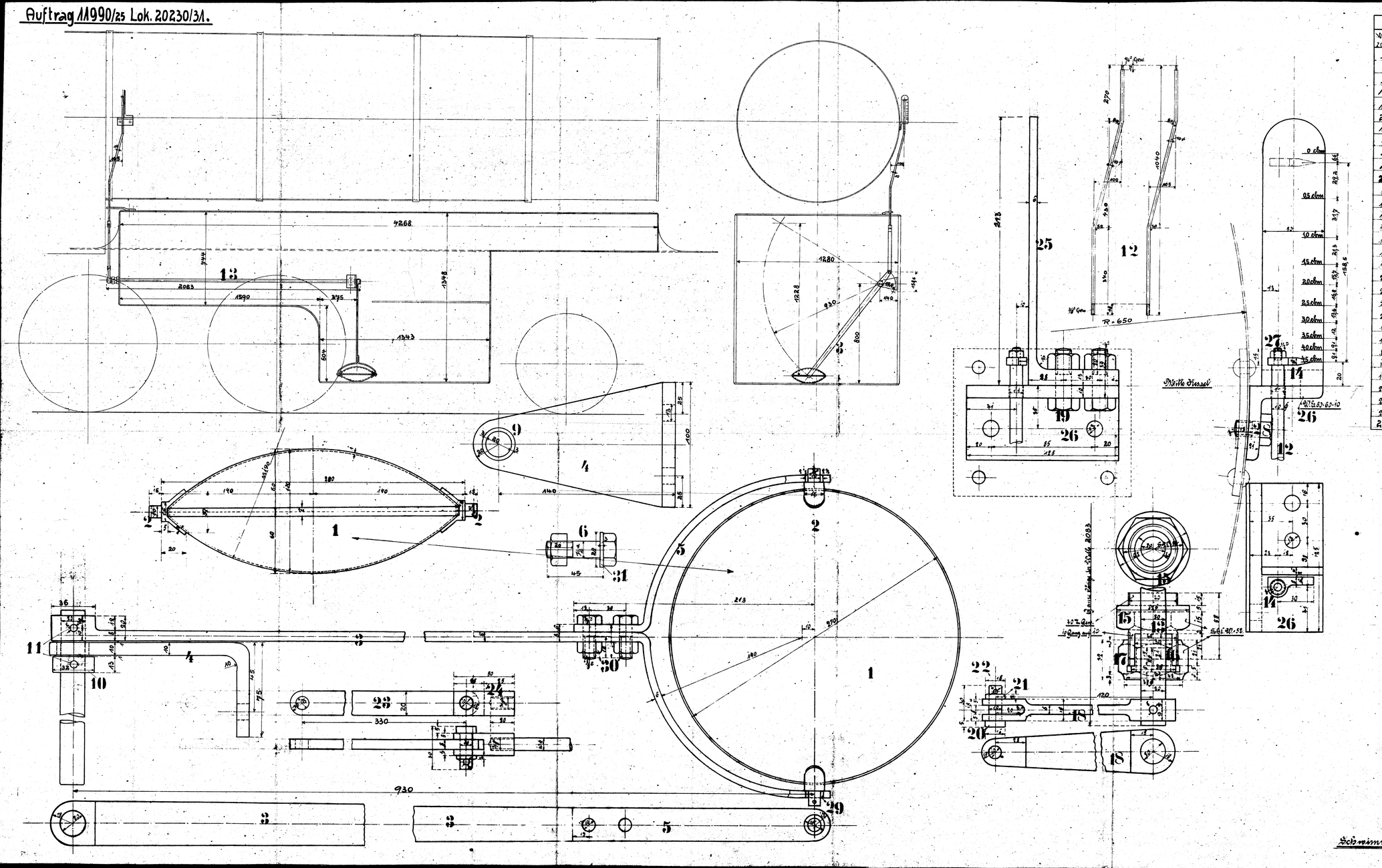

Ausführung für eine Lokomotive					Materialverteilung für eine Lokomotive	Fertig-Gewicht
Stück-zahl		Nummer	Material	Werkstatt	Dimensionen und Modellzeichen	kg:
1	Schwimmblase	1	K.		Vorr. 945	
2	Zapfen	2	Fl.-E.			
1	Hebel	3	"	JP. D.		
1	Halter	4	"			
1	Gabelstück	5	Fl.-E.	S. D.		
2	Schrauben m. Muttern 5/8"	6	"	M5, M5		
1	Führung	7	"	S. D.		
2	Kopfschrauben 1/2"	8	"	M5		
1	Buchse	9	R.-G.	E.		
1	Splintring	10	Fl.-E.			
2	Splinte	11	"			
1	Zugstange	12	"	S. D.		
1	Welle	13	"	JP. D.		
1	Zeiger	14	R.-G.	P.		
1	Flutzen	15	"		Hauge	
1	Buchse	16	"	P.	Hauge	
1	Überwurfmutter	17	"	P.	Hauge	
1	Hebel	18	Fl.-E.	S. D.		
2	Schrauben m. Muttern	19	"	M5, M5		
2	Bolzen	20	"		Vorr. 263 B	
2	Scheiben	21	"		" 281	
2	Splinte	22	"		"	
1	Verbindungslasche	23	"	JP. D.		
1	Gabelstück	24	"	JP. D.		
1	Skala	25	R.-G.	S. D.	S 1020 b	
1	Winkel	26	Fl.-E.	S. D.		
1	Mutter 1/4"	27	"	Vorr. 191 a		
2	Kopfschrauben 1/2"	28	"	M5		
2	Buchsen	29	R.-G.	P.	Hauge	
2	Schrauben m. Muttern 3/8"	30	Fl.-E.	M5, M5		
2	Scheiben	31	K.			

EINLAGE 2059

Henschel & Sohn G. m. b. H., Cassel.
Anlage für Hermann Raffel A/S Kopenhagen
2 Zeichnungen.
Cassel, den 13. März 19 25

HENSCHEL & SOHN
CASSEL

Schwimmer

Schwimmer

Zeichn. Nr. 245