N

Lauf-Nr.	Fabr-Nr.	Anzahl und Teil	Besteller	Bemerkungen	Datum	Unterschrift Büro	Unterschrift Betrieb

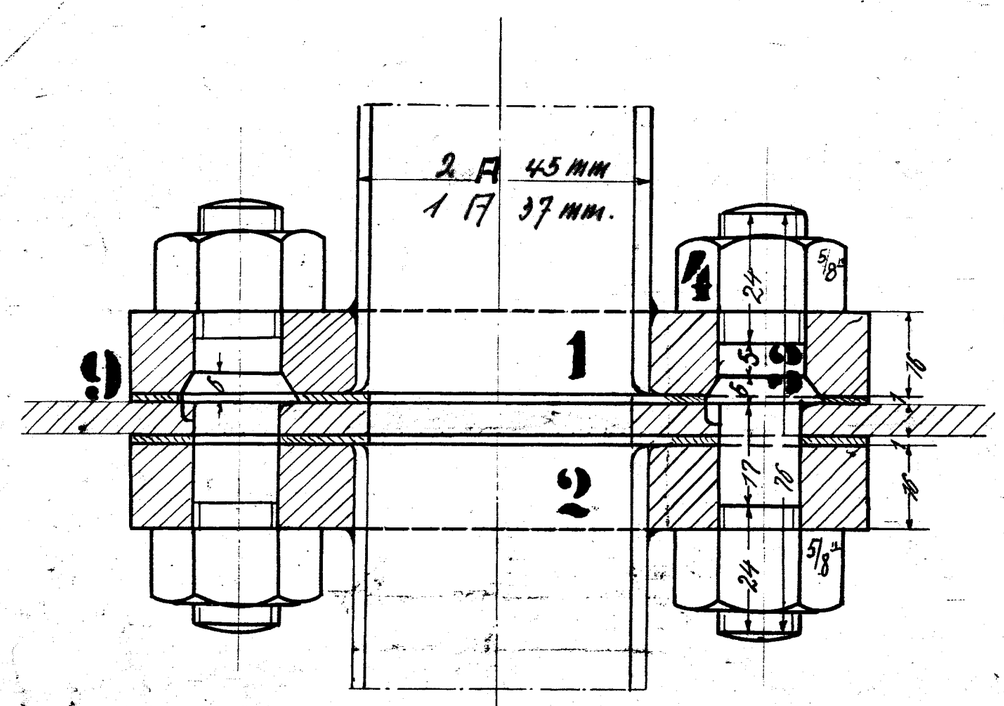

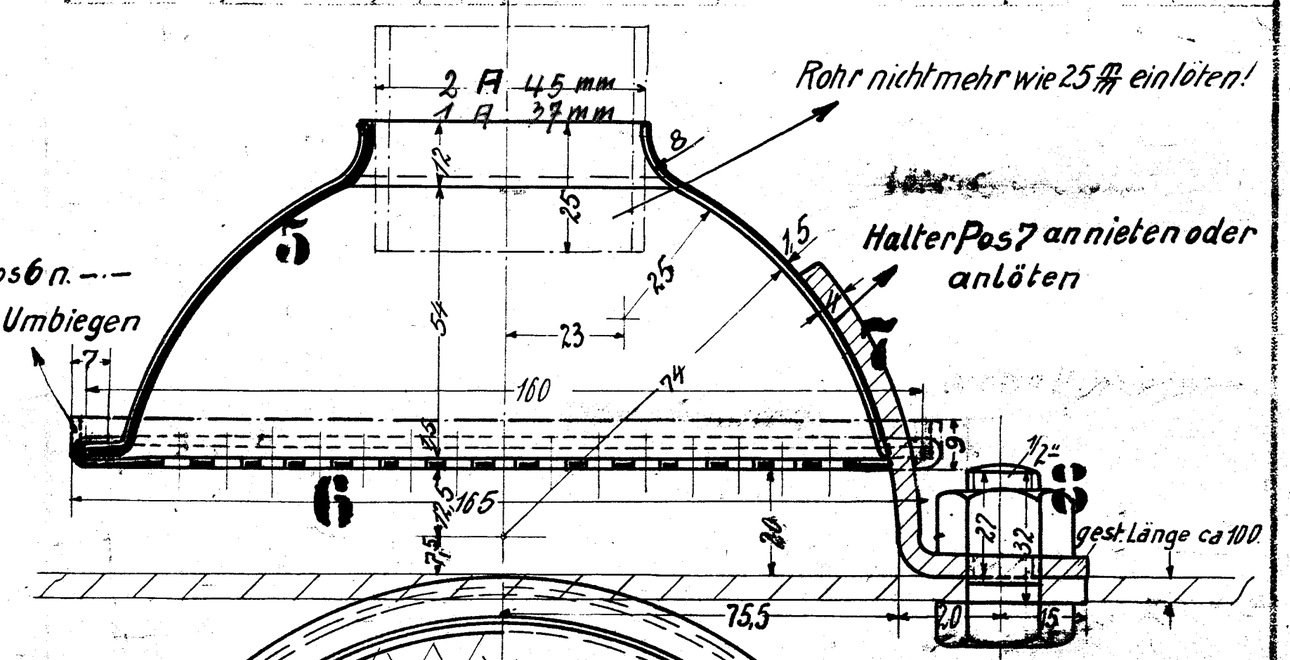

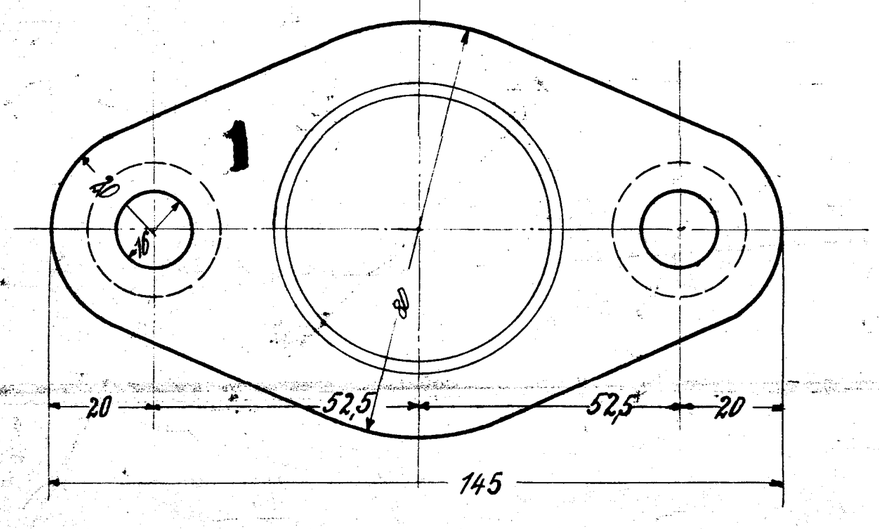

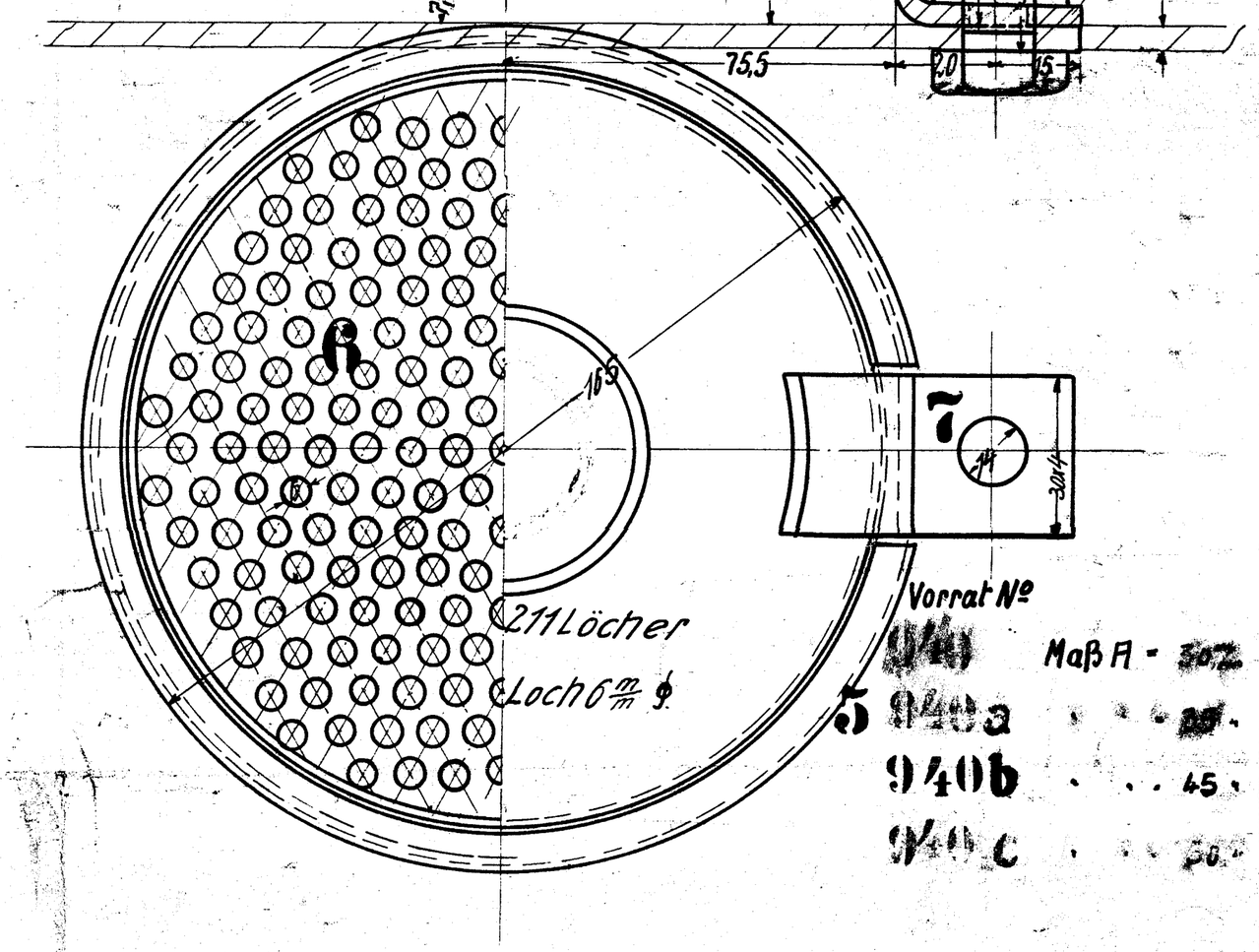

Vorrat Nº
940 Maß A - 30.
5 940a " " 25.
940b " " 45.
940c " " 50.

2	Dichtungen	Asbest	
2	Schrauben 1/2" m. Muttern	FE-E	Vorrat 9A; 103B
2	Halter	2 Fl-E	Vorrat 940
2	Siebe	6 Kpf	
2	Saugkörbe	5 Kpf	davon 1 A 37 mm
12	Muttern 5/8"	4 Fl-E	Vorrat 194B
6	Schrauben	3 Fl-E	Vorrat 181
2	Flanschen	2 Fl-E	Vorrat 560E roh — davon je 1 Stk. mit A-37 mm × DII
2	Flanschen	1 Fl-E	Vorrat 560E roh × DII

Stück	Benennung	Werkstoff	Bemerkungen	Modell od. Gesenk	Werkzeug	Schablone	roh	fertig	Stückgewicht	Arbeitsverteilung

Gültig für folgende Lokomotiven

Mit Beanspruchungsangaben — Sonderbearbeitung — Bearbeitungsart mit eingetragen

Zeichnung genehmigt mit Schrb. vom ... Geschäftsführung

Änderungen: Nr. | Art der Änderung | Schreiben | Datum | geändert von | am | geprüft

Hauptzeichnung an: L
2. Ausfertigung an:
3. Ausfertigung an:
4. Ausfertigung an: 4. 10. 22. W.

Zugehörige Zeichnungen:

Nr.	Aufschrift
8.01	Rahmenanordnung
23.01	Rohr und Zuganordnung

	Datum	Name
gezeichnet		
gepaust	19.6.22.	Müller
geprüft	20.6.22	Spruth
Vorgeprüft	4.X.22.	Grüne

1 C-T-L.

HENSCHEL & SOHN G.m.b.H. CASSEL
Abteilung: LB II a

Maßstab 1:1 Modellnummer Zeichnungsnummer 20230/31. 81

Sieb zum Saugrohr

16.13

C5