17682

E.-Nr. 40-31-32

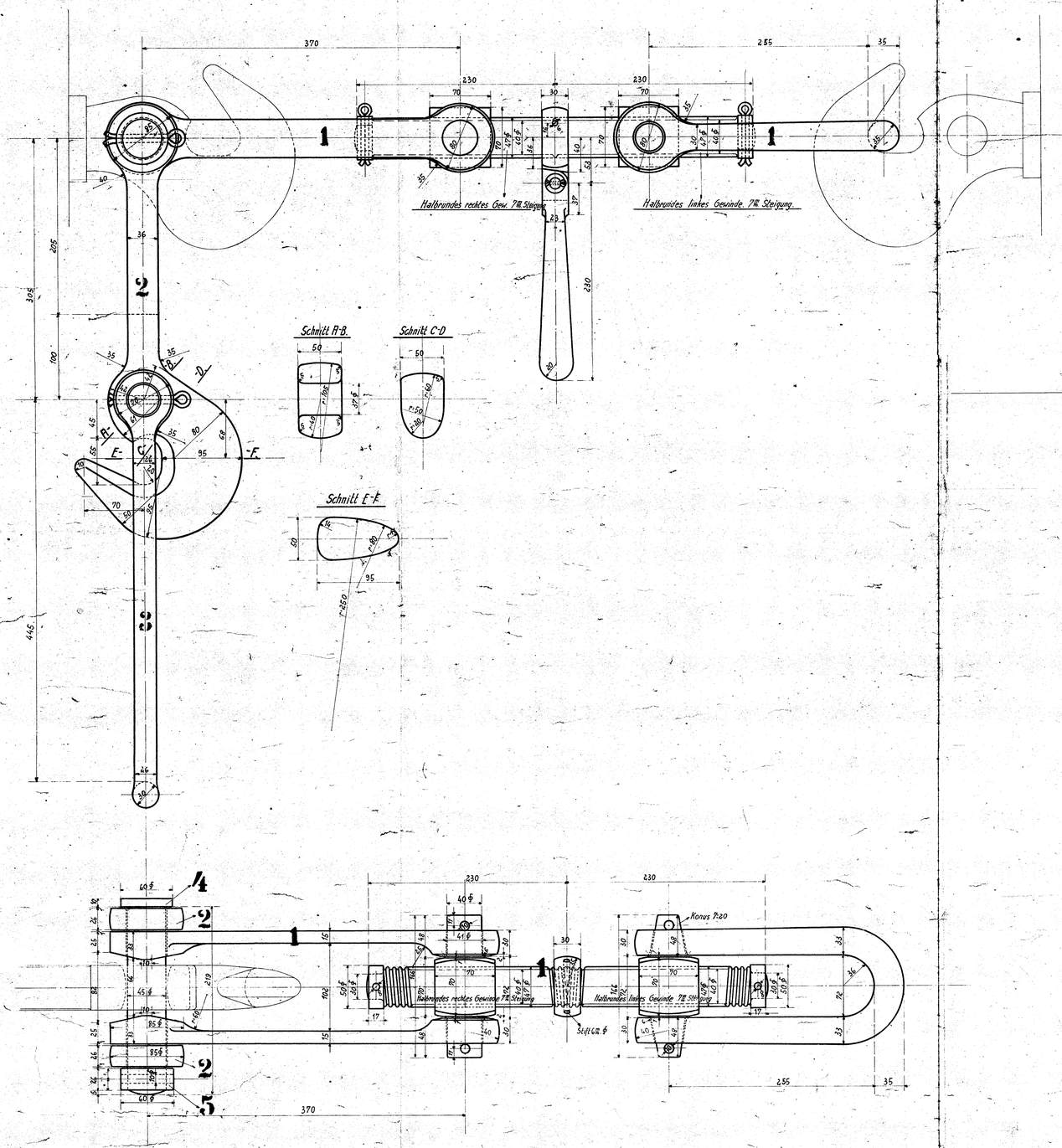

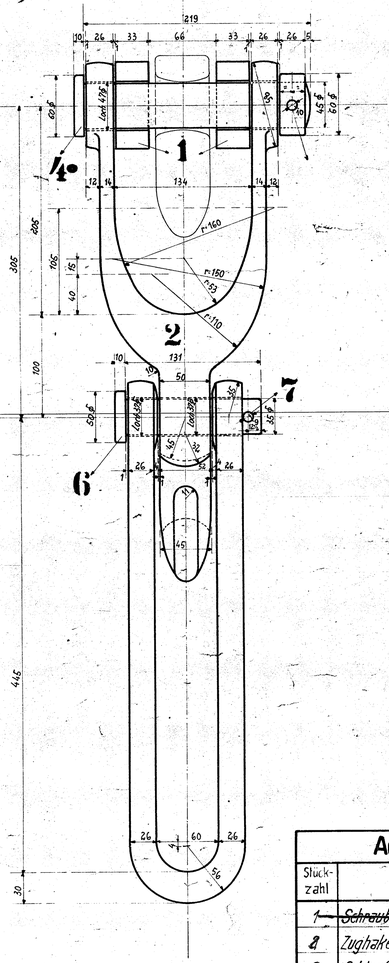

Ausführung für eine Lokomotive					Materialbestellung für eine Lokomotive		Fertig Gewicht
Stückzahl	Benennung	Nummern	Material	Werkstatt	Zeichen Pos.	Abmessungen und Modellzeichen	kg
~~1~~	~~Schraubenkupplung~~	1	~~Fl. E.~~			komplett auswärts best. n. Bl. 17682/106	
2	Zughaken zur Sicherheitskupplung	2	" "				
2	Schlaufe	3	" "				
2	Bolzen	4	Flußstahl				
2	Splintring mit Splint	5	Fl. E.				
2	Bolzen	6	Flußstahl				
2	Splint	7	Fl. E.				

Gültig für folgende Lokomotiven:

17682 Schob. o. den Fab.	20230/31		

Schrauben- & Sicherheitskupplung

Henschel & Sohn Cassel. | Abtg. L.B.IV.

1C-T.L.

Gez.: [signature] Gepr. 1.3.20 [signature]

Cop.: [signature] 6.27/II.20.

Urspr. Fabr.-Nr. 17682

10.46