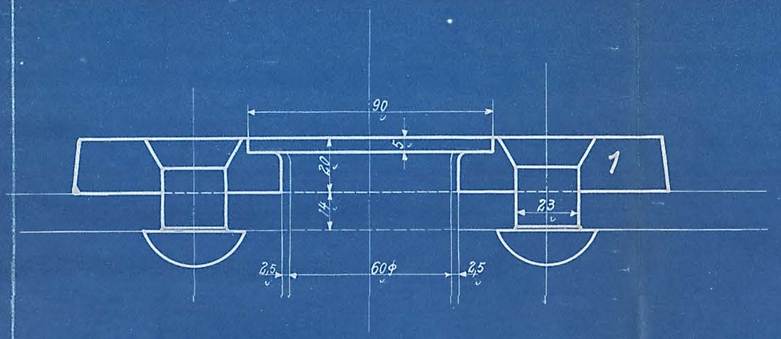

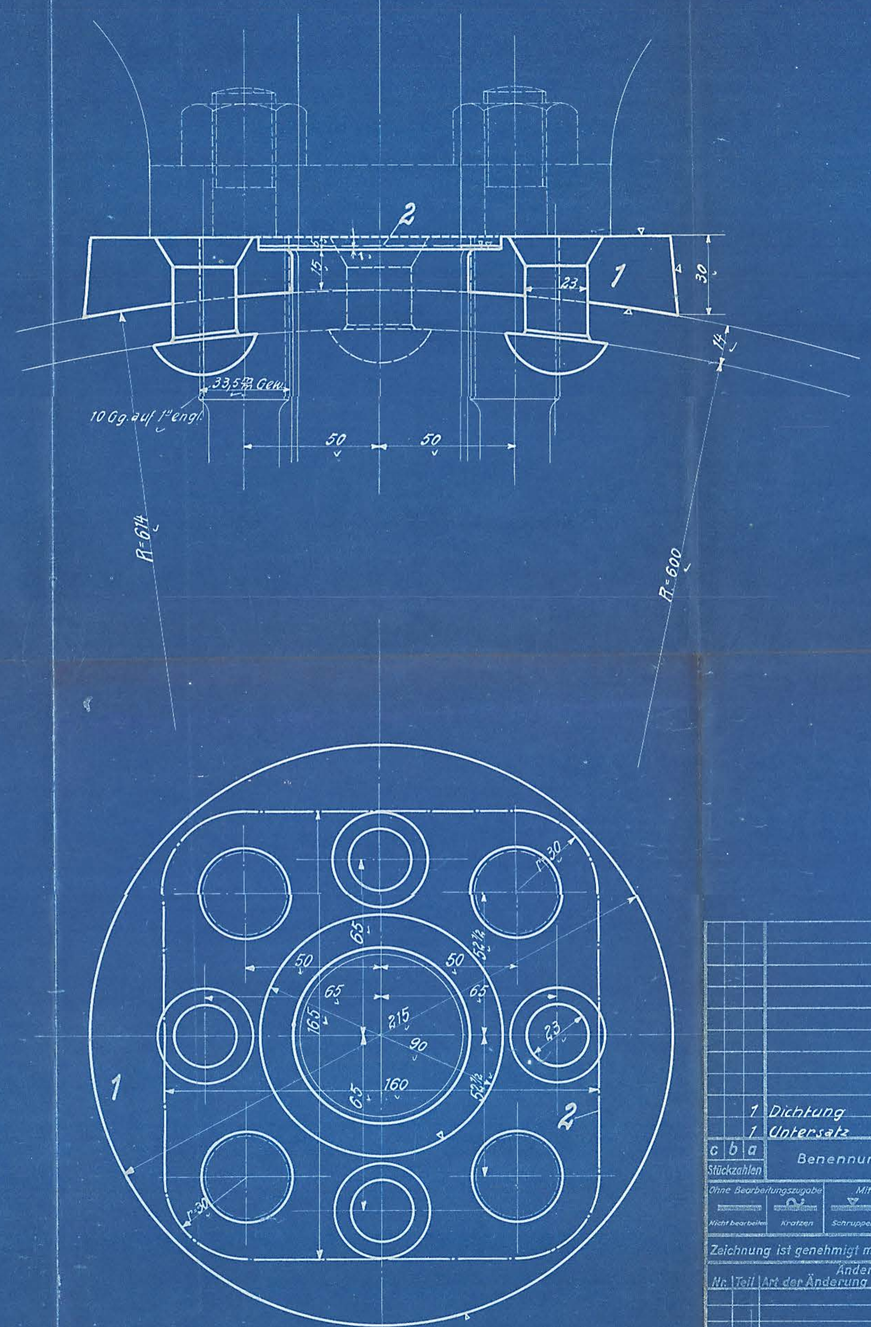

c	b	a	Benennung	Teil	Werkstoff	Bemerkungen	Modell od. Gesenk	Werkzeug	Schablone	roh	fertig	Arbeitsverteilung
				10								
				9								
				8								
				7								
				6								
				5								
				4								
				3								
			1 Dichtung	2	Asbest							K
			1 Untersatz	1	Fl. E.							K

Stückzahlen

Ohne Bearbeitungszugabe: Nicht bearbeiten, Kratzen — Mit Bearbeitungszugabe: Schruppen, Schlichten — Sonderbearbeitung: Bearbeitungsart wird eingetragen

Hauptzeichnung an: K
2. Ausfertigung an: K. 554
3. Ausfertigung an:
4. Ausfertigung an: 15/10.23 K.

Zeichnung ist genehmigt mit Schrb. vom ..... Gesch. Nr. .....

Änderungen Nr.	Teil	Art der Änderung	Schrb. Nr.	Datum	geändert von	am	gepr.	Zugehörige Zeichnungen: Nr.	Aufschrift.

	Datum	Name
Gezeichnet	13/11	[signature]
Gepaust	15/10	
Geprüft	7/10.23	[signature]
Normgeprüft		

1-C-T.L.

HENSCHEL & SOHN G.m.b.H. CASSEL.
Abteilung: L.B.3

Maßstab: 1:1 Maße in mm Ursprung: 20230 mm

zum Dampf=)
Untersatz entnahmestutzen.

3.60